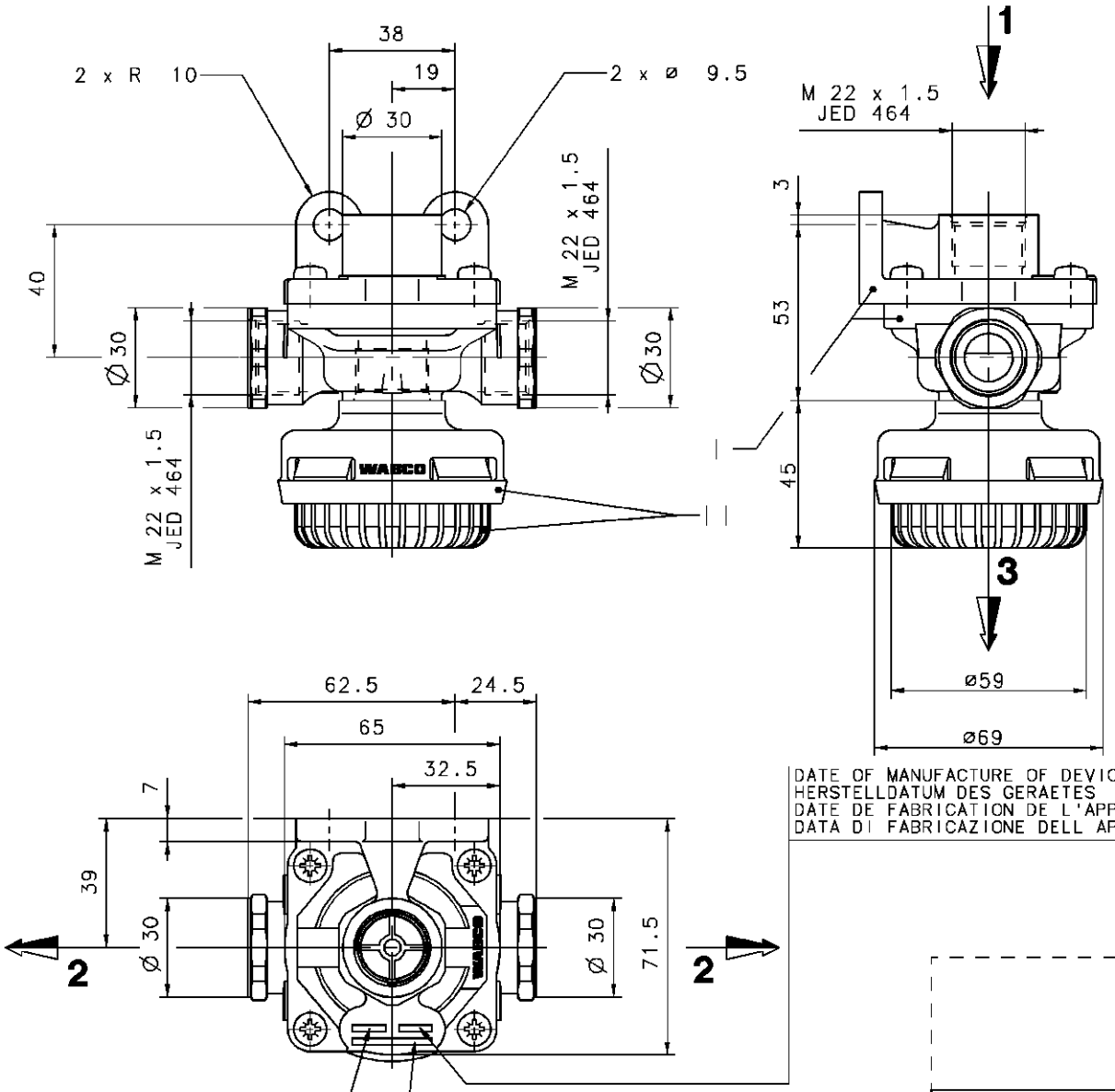

AIR PRESSURE INLET DRUCKLUFT PRESSION PNEUMATIQUE D'ALIMENTATION PRESSIONE PNEUMATICA DI ALIMENTAZIONE	12 BAR MAX
CONTROL FLUID STEUERMEDIUM FLUIDE DE COMMANDE FLUIDO DI COMMANDO	AIR LUFT AIR ARIA
MAX FREE PASSAGE MAX FREIER DURCHGANG PASSAGE LIBRE MAXI PASSAGIO LIBERO MASSIMO	Ø 14mm = 154 mm²
THERMAL RANGE THERM ANWENDUNGSBEREICH TEMPERATURE D'UTILISATION TEMPERATURA DI UTILIZZAZIONE	-40°C....+80°C

MARKING OF PORTS KENNZEICHNUNG DER ANSCHLUESSE MARQUAGE DES ORIFICES MARCATURA DEGLI ORIFIZI		TORQUE ANZUGSMOMENT COUPLE DE SERRAGE MAX COPPIA DI SERRAGGIO
1	AIR INLET VORRATSLEITUNG ALIMENTATION AIR ALIMENTAZIONE ARIA	53 Nm
2	DELIVERY AUSGESTEUERTE LUFT UTILISATION UTILIZZAZIONE	53 Nm
3	AIR EXHAUST ENTLUEFTUNG ECHAPPEMENT SCARICO	5 ±1Nm
	NOISE BRUIT	≤72dB (A)

DATE OF MANUFACTURE OF DEVICE
HERSTELLDATUM DES GERAETES
DATE DE FABRICATION DE L'APPAREIL JED 226
DATA DI FABRICAZIONE DELL APPARECCHIO

REF	MATERIAL	SURFACE PROTECTION
I	JED-029M3 / AL	JED-259 / C
II	JED-354.1 / PA6.6	

PRODUCTION RESPONSIBILITY
RESPONSABILITE DE PRODUCTION
JED 225

DEVICE NUMBER
GERATE NUMMER
NUMERO DE L'APPAREIL
NUMERO DELL APPARECCHIO

SYMBOL
SYMBOL
SYMBOLE
SIMBOLO

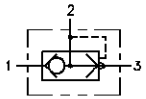

FURTHER TECHNICAL DATA SEE
IDENTIFICATION NO.:
CODE FOR DOCUMENT: 605 SHEET: TO

GENERAL TOLERANCES

CLASS		RANGE OF NOMINAL DIMENSIONS (± mm) 1)	≤50	> 50 ≤180	>180 ≤400	>400	A
I			0,5	1,0	1,5	2,0	
II			1,0	2,0	3,0	4,0	± 3°
III	☒		2,0	3,5	5,0	6,5	

TAPPED HOLES ACC. ISO 4039 / JED-152
1) TOLERANCE CLASS APPLIED CROSSMARKED

DCN-NO.	REV.	DATE
	L	
	K	
	J	
	H	
	G	
	F	
	E	
	D	
	C	
	B	
	A	

COPYRIGHT

DATE	SIGNATURE
DRAWN 05-02-96	ULVE
CHECKED 05-02-96	BION
STANDARDIZATION 05-02-96	96046

WABCO

QUICK RELEASE VALVE
SCHNELLE LOESEVENTIL
VALVE DE DESSERAGE RAPIDE
VALVOLA DI SFRENATURA RAPIDO

MASS	SCALE	PRODUCT IDENTIFICATION NO.	CODE FOR DOCUMENT	SHEET
0.4 kg	1:1	973 500 045 0	605	1/1
SIZE	T.R.I.	CODE F.PROD.-GROUP / CODE FOR SHAPE	REPLACEMENT FOR	
A 2	210		884 608 682 0	

100mm

EXPERT CODE ☐☐☐ TYPE OF PRODUCT ☐☒

DIESE MITTEILUNG ODER DERGLEICHEN DOKUMENTE DURFEN OHNE UNSERE AUSDRUCKLICHE ZUSTIMMUNG WEDER VERVIELFALTIGT NOCH DRITTEN ZUGANGLICH GEMACHT WERDEN. WIDERHANDLUNGEN VERPFLICHTEN ZUM SCHADENSERSATZ. ALLE RECHTE FÜR DEN FALL DER PATENTERTEILUNG ODER GEBRAUCHSMUSTER- ODER MARKENEINTRAGUNG VORBEHALTEN.

NON È PERMESSO CONSEGNARE A TERZI O RIPRODURRE QUESTO DOCUMENTO, NE UTILIZZARNE IL CONTENUTO O RENDERLO NOTO A TERZI SENZA AUTORIZZAZIONE SCRITTA. CASI INFRAZIONE COMPORTANO IL RISARCIMENTO DEI DANNI. SOGGETTI A DATA RISCOSSA DI UNA PATENTE O MARCHIO DEPOSITATO O REGISTRATO.

COPYING OF THIS DOCUMENT, AND GIVING IT TO OTHERS AND THE USE OR COMMUNICATION OF THE CONTENTS THEREOF, WITHOUT EXPRESS AUTHORITY, IS PROHIBITED. OFFENDERS ARE LIABLE TO PAY DAMAGES. ALL RIGHTS ARE RESERVED IN THE EVENT OF THE GRANT OF A PATENT OR THE REGISTRATION OF AN UTILITY MODEL OR DESIGN.

THIS DRAWING IS SUBJECT TO COPYRIGHT.

DIESE MITTEILUNG OHNE ZUSTIMMUNG WEDER VERVIELFALTIGT NOCH DRITTEN ZUGANGLICH GEMACHT WERDEN. WIDERHANDLUNGEN VERPFLICHTEN ZUM SCHADENSERSATZ. ALLE RECHTE FÜR DEN FALL DER PATENTERTEILUNG ODER GEBRAUCHSMUSTER- ODER MARKENEINTRAGUNG VORBEHALTEN.

CETTE COMMUNICATION OU REPRODUITE OU DE SON CONTENU SOIT CONSTITUE UN ABUS EFFRONTÉ ET EXPOSE SON AUTEUR AU VERSEMENT DE DOMMAGES ET INTÉRÊTS. TOUS DROITS RÉSERVÉS, NOTAMMENT EN MATIÈRE DE BREVETS ET DE MODÈLES.

UTILIZARE INTERDISA DE TERTI SAU REPRODUCERE FARA ACORDUL EXPRES AL AUTORULUI. ÎNCALCĂRILE SE ACHITĂ LA PLATA DAUNELOR. TOATE DREPTURILE SUNT REZERVATE ÎN CAZUL ÎNREGISTRĂRII UNEI PATENTE SAU A UNEI MARCI DE FABRICA.

ЭТИ СООБЩЕНИЕ ИЛИ ЕГО ПЕРЕДАЧА ТРЕТЬИМ ЛИЦАМ ИЛИ ЕГО ИСПОЛЬЗОВАНИЕ ИЛИ ПЕРЕДАЧА ЕГО СОДЕРЖАНИЯ ЗАПРЕЩЕНЫ. ЗА НАРУШЕНИЕ ВЫНОСИТСЯ ПРИГОВОР О ВОЗМЕЩЕНИИ УЩЕРБА. ВСЕ ПРАВА ЗАЩИЩЕНЫ В СЛУЧАЕ ПОЛУЧЕНИЯ ПАТЕНТА ИЛИ РЕГИСТРАЦИИ ПОЛЕЗНОЙ МОДЕЛИ ИЛИ ПРОМЫШЛЕННОГО ОБРАЗЦА.

85-01