	MATERIAL	SURFACE PROTECTION
I	JED-051 M5/Fe	JED-256/Zn/C
II	17H /Fe	JED-256/Zn/C
III	JED-029 M1/Al	JED-259/C
IV	JED-005 M1/POM	
V	JED-051 M1/Fe	JED-256/Zn/C

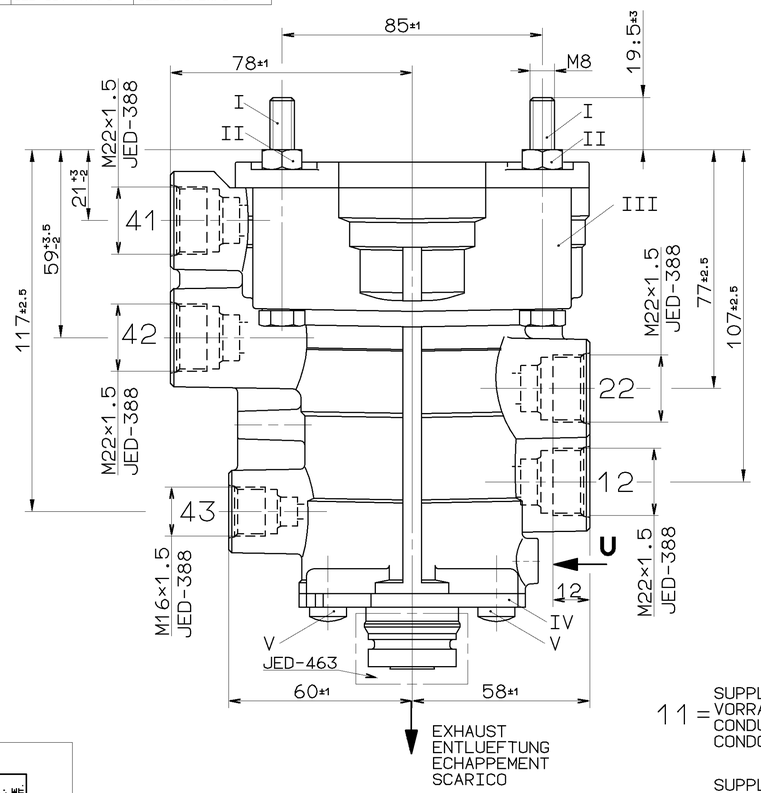

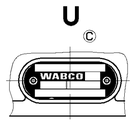

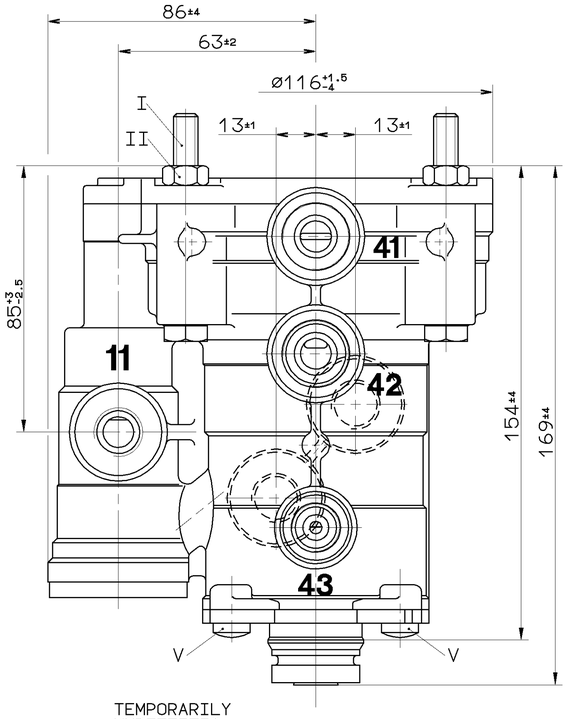

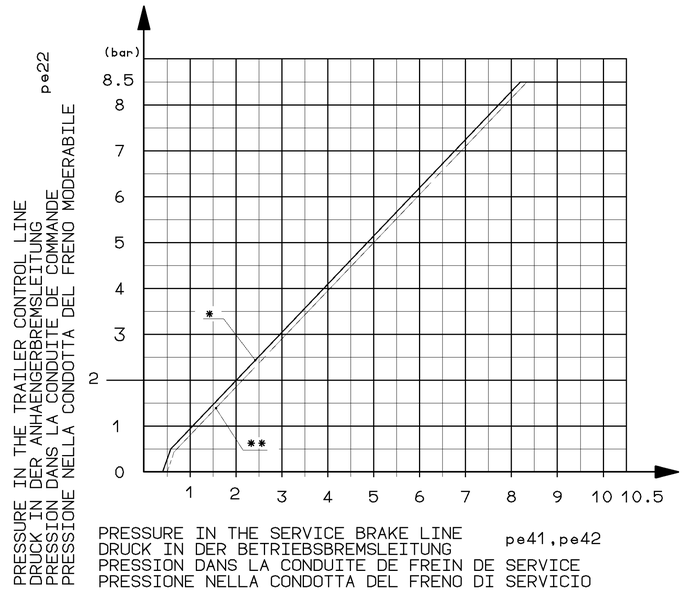

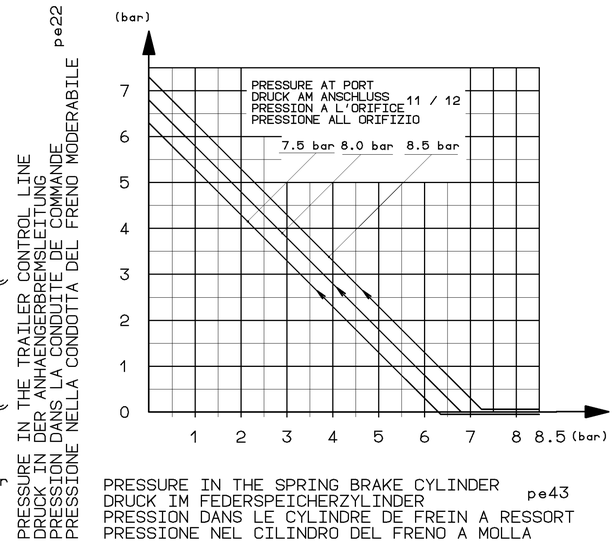

11 = SUPPLY LINE INLET
VORRATSLEITUNG ZUFLUSS
CONDUITE D'ALIMENTATION ENTREE
CONDOTTA DI ALIMENTAZIONE ENTRATA
MAX.pe=8.5 bar
TEMPORARILY KURZZEITIG DE COURTE DUREE BREVE TEMPO SOLO MAX.pe=10.5 bar

12 = SUPPLY LINE
VORRATSLEITUNG
CONDUITE D'ALIMENTATION
CONDOTTA DI ALIMENTAZIONE

22 = BRAKING LINIE TO THE TRAILER
BREMSLEITUNG ZUM ANHAENGER
CONDUITE DE FREINAGE A LA REMORQUE
CONDOTTA DI FRENATURA AL RIMORCHIO
(pe 22)

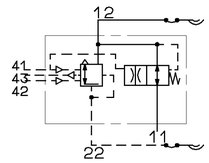

41 = SERVICE BRAKING SYSTEM (CIRCUIT 1)
BETRIEBSBREMSANLAGE (KREIS 1)
DISPOSITIF DE FREINAGE DE SERVICE (CIRCUIT 1)
DISPOSITIVO DI FRENATURA DI SERVIZIO (CIRCUITO 1)
MAX.pe =10.5 bar
TEMPORARILY KURZZEITIG DE COURTE DUREE BREVE TEMPO SOLO MAX.pe=12.5 bar

42 = SERVICE BRAKING SYSTEM (CIRCUIT 2)
BETRIEBSBREMSANLAGE (KREIS 2)
DISPOSITIF DE FREINAGE DE SERVICE (CIRCUIT 2)
DISPOSITIVO DI FRENATURA DI SERVIZIO (CIRCUITO 2)
MAX.pe=10.5 bar
TEMPORARILY KURZZEITIG DE COURTE DUREE BREVE TEMPO SOLO MAX.pe=12.5 bar

43 = PARKING BRAKING SYSTEM
FESTSTELLBREMSANLAGE
DISPOSITIF DE FREINAGE DE STATIONNEMENT
DISPOSITIVO DI FRENATURA DI STAZIONAMENTO
(pe 43)
WORKING PRESSURE:
BETRIEBSDRUCK:
PRESSION DE SERVICE:
PRESSIONE DI SERVIZIO:
MAX.pe =8.5 bar
TEMPORARILY KURZZEITIG DE COURTE DUREE BREVE TEMPO SOLO MAX.pe=10 bar

THERMAL RANGE OF APPLICATION:
THERMISCHER ANWENDUNGSBEREICH: -40°C...+80°C
APPLICATION THERMIQUE:
CAMPO DI APPLICAZIONE THERMICA:

MEDIUM: AIR
MEDIUM: LUFT
FLUIDE: AIR
FLUIDO: ARIA

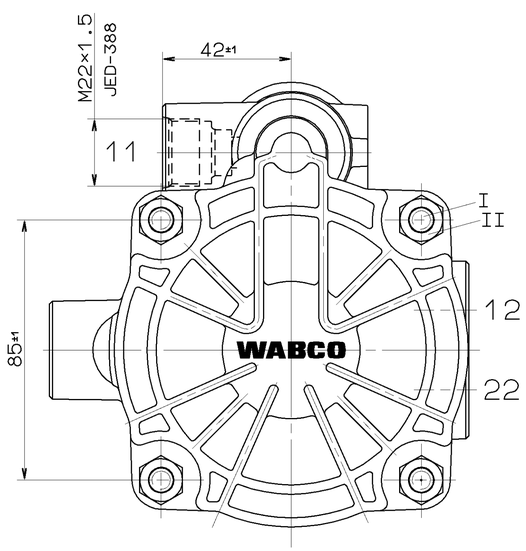

* CHARACTERISTIC: BRAKING SYSTEM OK OR FAILURE OF CIRCUIT 2
KENNLINIE: INTAKTE BREMSANLAGE BZW AUSFALL VON KREIS 2
COURBE DISPOSITIF DE FREINAGE INTACT OU DEFAILLANCE DE CIRCUIT 2
CARACTERISTIQUE:
CURVA DISPOSITIVO DI FRENATURA INTATTO O DIFETTO DEL CIRCUITO 2
CARATTERISTICA:
MAX.pe11=8.5 bar

** CHARACTERISTIC: FAILURE OF CIRCUIT 1
KENNLINIE: AUSFALL VON KREIS 1
COURBE
CARACTERISTIQUE: DEFAILLANCE DU CIRCUIT 1
CURVA
CARATTERISTICA: DIFETTO DEL CIRCUITO 1
MAX.pe11=8.5 bar

INSTALLATION POSITION: EXHAUST SHOWN AT BASE (AXIS CENTRE OF THE DEVICE DEVIATES MAX 90° FROM VERTICAL)
EINBAULAGE: ENTLUEFTUNG NACH UNTEN (MITTELACHSE DES GERAETES MAX 90 ° VON DER SENKRECHTEN ABWEICHEND)
POSITION D'INSTALLATION: ECHAPPEMENT VERS LE BAS (ECART DE L'AXE MEDIAN DE L'APPAREIL PAR RAPPORT A LA VERTICALE: 90° MAX.)
POSIZIONE DI MONTAGGIO: SCARICO VERSO IL BASSO (DEVIAZIONE ASSE APPARECCHIO RISPETTO ALLA VERTICALE:MAX.90°)

GENERAL SPECIFICATION: JED-334
FURTHER TECHNICAL DATA:
DOC. CODE: SHEET: TO

GENERAL TOLERANCES

CLASS 1)	RANGE OF NOMINAL DIMENSIONS (± mm) ≤50	>50 ≤180	>180 ≤400	>400	
FINE	0,5	1,0	1,5	2,0	
MEDIUM	1,0	2,0	3,0	4,0	± 3°
COARSE	2,0	3,5	5,0	6,5	

TAPPED HOLES ACC. ISO 4039 / JED-152
1) TOLERANCE CLASS APPLIED CROSSMARKED

DCN-NO.	REV.	DATE
069408	1xC	98-12-01
054766	1xB	95-08-18

CADAM-DRAWING COPYRIGHT
DATE SIGNATURE
DRAWN: 95-08-18 MEINKING
CHECKED: 95-08-18 GROETZ.
STANDARDIZATION:

WABCO

TRAILER CONTROL VALVE
ANHAENGER-STEUERVENTIL
VALVE DE COMMANDE DE REM.
VALVOLA DI COMANDO FR.RI.

MASS KG | SCALE 1:1 2:1 | PRODUCT IDENTIFICATION NO. 973 009 006 0 | DOC. CODE 605 | SHEET 1/1
SIZE A 1 | T.R.I. 140 | SHAPE CODE | REPLACEMENT FOR 973 009 006 0 OF 93-10-03 (B)
EXPERT CODE 7 3 9 | PRODUCT TYPE 0 0 X

TOUTE COMMUNICATION OU REPRODUCTION DE CE DOCUMENT, TOUTE EXPLOITATION OU COMMUNICATION DE SON CONTENU, NE UTILISATION DE CE DOCUMENT A DES FINS DE CONCURRENCE DEVOIRE ETRE AUTORISEE PAR ECRIT. TOUS DROITS DE PROPRIETE INTELLECTUELLE SUR LE DOCUMENT OU SUR LE DESSIN DE PROTECTION EN CAS DE DEPOT DE BREVET, DE MODELE D'UTILITE OU DE DESSIN OU MODELE DE PROTECTION.
NON E PERMESSO CONSEGNARE A TERZI O RIPRODURRE QUESTO DOCUMENTO, NE UTILIZZARE IL CONTENUTO O RENDERLO COMUNQUE NOTO A TERZI PER QUANTO NON SIA STATO OGGETTO DI PUBBLICAZIONE. TUTTI I DIRITTI DI PROPRIETA' INTELLETTUALE SUL DOCUMENTO O SUL DISEGNO DI PROTEZIONE IN CASO DI DEPOSITO DI BREVETTO, DI MODELLO DI UTILITA' O DI DISEGNO O MODELLO DI PROTEZIONE SONO RISERVATI.
NOTIFICATO CHE LA PRESENTE DOCUMENTAZIONE NON PUO' ESSERE MESSA A DISPOSIZIONE DI TERZI, RIPRODOTTA, UTILIZZATA O COMUNICATA IN ALTRI MODI SENZA AUTORIZZAZIONE SCRITTA. SONO RISERVATI TUTTI I DIRITTI DI PROPRIETA' INTELLETTUALE SUL DOCUMENTO O SUL DISEGNO DI PROTEZIONE IN CASO DI DEPOSITO DI BREVETTO, DI MODELLO DI UTILITA' O DI DISEGNO O MODELLO DI PROTEZIONE.
ESTA PROHIBIDO ENTREGAR A TERCEROS O REPRODUCIR ESTE DOCUMENTO, UTILIZAR EL CONTENIDO O HACERLO CONOCIDO A TERCEROS, SIN QUE HAYA SIDO OBJETO DE PUBLICACION. TODOS LOS DERECHOS DE PROPIEDAD INTELECTUAL SOBRE EL DOCUMENTO O SOBRE EL DISEGNO DE PROTECCION EN CASO DE DEPOSITO DE PATENTE, MODELO DE UTILIDAD O DISEGNO O MODELO DE PROTECCION SON RESERVADOS.
ESTAMOS ADVERTIDOS QUE ESTA DOCUMENTACION NO PUEDE SER PUESTA A DISPOSICION DE TERCEROS, REPRODUCIDA, UTILIZADA O COMUNICADA EN OTRAS MANERAS SIN AUTORIZACION ESCRITA. SON RESERVADOS TODOS LOS DERECHOS DE PROPIEDAD INTELECTUAL SOBRE EL DOCUMENTO O SOBRE EL DISEGNO DE PROTECCION EN CASO DE DEPOSITO DE PATENTE, DE MODELO DE UTILIDAD O DE DISEGNO O MODELO DE PROTECCION.
THIS DOCUMENT IS THE SUBJECT OF COPYRIGHT.