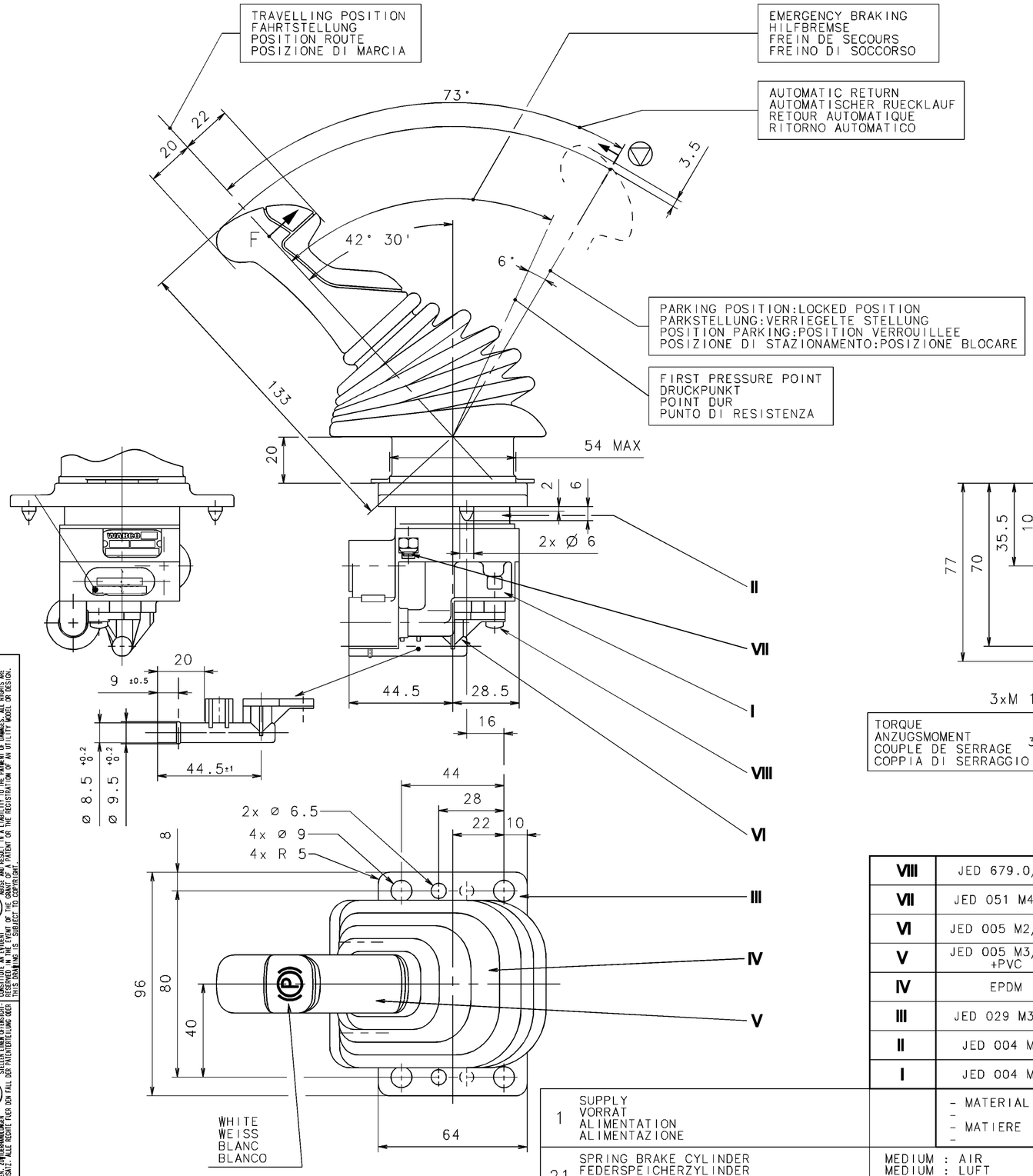

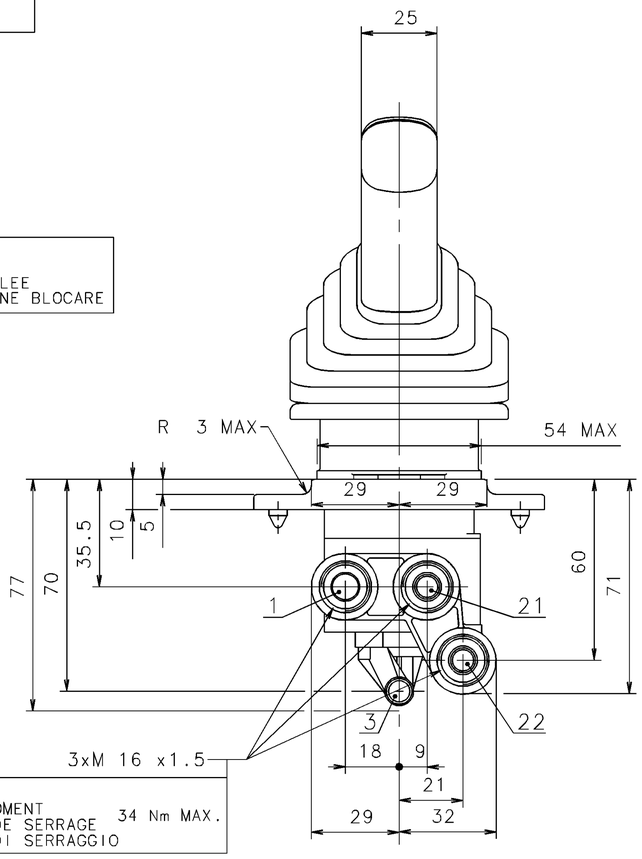

TORQUE
ANZUGSMOMENT
COUPLE DE SERRAGE
COPPIA DI SERRAGGIO
34 Nm MAX.

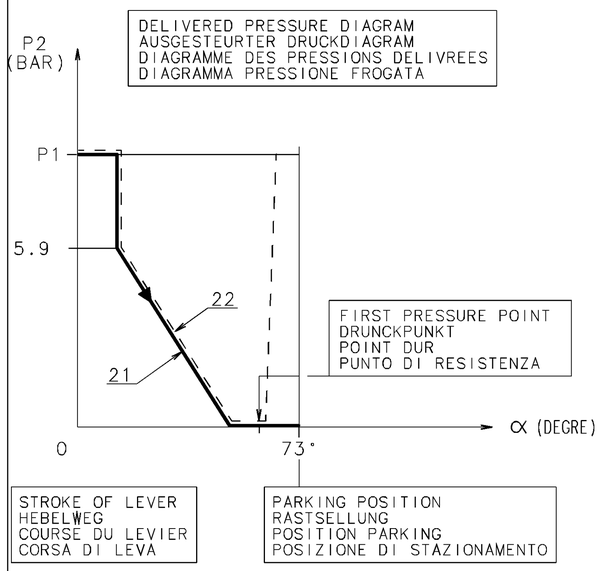

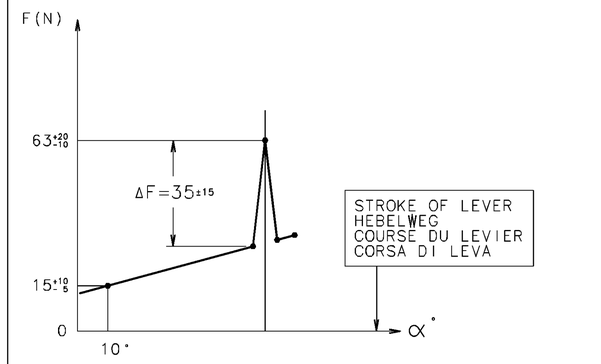

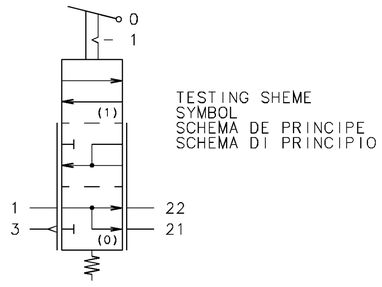

VIII	JED 679.0/Fe	JED 206.0	
VII	JED 051 M4/Fe	JED 378	
VI	JED 005 M2/POM		
V	JED 005 M3/POM +PVC		
IV	EPDM		
III	JED 029 M3/Al	JED 259	
II	JED 004 M/Z	JED 260	
I	JED 004 M/Z	JED 260	
	- MATERIAL - - MATIERE -	- SURFACE PROTECTION - -PROTECTION DE SURFACE -	

1	SUPPLY VORRAT ALIMENTATION ALIMENTAZIONE		
21	SPRING BRAKE CYLINDER FEDERSPEICHERZYLINDER CYLINDRE A RESSORT CILINDRO A MOLLA	MEDIUM : AIR MEDIUM : LUFT FLUIDE : AIR FLUIDO : ARIA	
22	TRAILER CONTROL VALVE ANHAENGER STEURVENTIL VALVE DE CONTROLE DE REMORQUE VALVOLA DI CONTROLLO DI REMORCHIO	THERMAL RANGE THERM.ANWENDUNGSBEREICH TEMPERATURE D'UTILISATION TEMPERATURA DI UTILIZZAZIONE	-40°....+80°C
3	AIR EXHAUST ENTLUEFTUNG ECHAPPEMENT SCARICO	SUPPLY PRESSURE VORRATSDRUCK PRESSION PNEUMATIQUE D'ALIMENTATION PRESSIONE PNEUMATICA DI ALIMENTAZIONE	P1= : 10 BAR MAX.

THE LEVER MUST GO DOWN BETWEEN 2 AND 3mm IN THE GROOVE AT THE PARKING POSITION

LE LEVIER DOIT DESCENDRE DE 2 A 3mm DANS LA RAINURE EN POSITION PARKING

FURTHER TECHNICAL DATA SEE
IDENTIFICATION NO.:
CODE FOR DOCUMENT: 605 SHEET: TO

GENERAL TOLERANCES

CLASS	RANGE OF NOMINAL DIMENSIONS (± mm) 1)	≤50	>50 ≤180	>180 ≤400	>400	∢
I		0.5	1.0	1.5	2.0	
II		1.0	2.0	3.0	4.0	± 3°
III		2.0	3.5	5.0	6.5	

TAPPED HOLES ACC. ISO 4039 / JED-152
1) TOLERANCE CLASS APPLIED CROSSMARKED

DCN-NO.	REV.	DATE
	L	
	K	
	J	
	H	
	G	
	F	
	E	
	D	
	C	
	B	
	A	

COPYRIGHT
DATE SIGNATURE
DRAWN 23-05-97 ROLLAND
CHECKED 23-05-97 HAIMART
STANDARDIZATION 23-05-97 97078

WABCO

HAND BRAKE VALVE
HANDBREMSVENTIL
ROBINET DE FREINAGE A MAIN
ROBINETTO DI COMMANDO A MANO

MASS	SCALE	PRODUCT IDENTIFICATION NO.	CODE FOR DOCUMENT	SHEET
0.83kg	1:1	961 723 217 0	605	1/1
SIZE A 1	T.R.I. 210	CODE F.PROD.-GROUP 521	CODE FOR SHAPE	REPLACEMENT FOR 884 612 242 0

100mm

EXPERT CODE TYPE OF PRODUCT

UNTER COPYRIGHT UND ANDERE GESETZE ZUM SCHUTZ GEISTIGER EIGENTUMSRECHTE SIND VORBEHALTEN. DIESES DOKUMENT DARF OHNE UNSERE AUSDRUCKLICHE ZUSTIMMUNG WEDER VERVIELFAELTIGT NOCH DER ANDEREN ZUGAENGLICH GEMACHT WERDEN. WIDERHANDLUNGEN VERPFLICHTEN ZUM SCHADENSERSATZ. ALLE RECHTE FUER DEN FALL DER PATENTERTEILUNG ODER EINES GEBRAUCHSMUSTERSCHUTZES VORBEHALTEN.
UNE COPIE OU UTILISATION DE CE DOCUMENT, TOUT EXPLOITATION OU COMMUNICATION DE SON CONTENU SONT INTERDITES SAUF AUTORISATION EXPRESSE. TOUT MANQUEMENT A CETTE REGLE EST DE NATURE A ENGAGER LA RESPONSABILITE DE SON AUTEUR AU VERSEMENT DE DOMMAGES ET INTERETS. TOUS DROITS RESERVES, NOTAMMENT EN CAS DE DELIVRANCE DE BREVET OU D'ENREGISTREMENT D'UN MODELE D'UTILITE.
DIESE UNTERLAGE DARF OHNE UNSERE AUSDRUCKLICHE ZUSTIMMUNG WEDER VERVIELFAELTIGT NOCH WEITERGEGEBEN UND DEREN INHALT NICHT ANDEREN ZUGAENGLICH GEMACHT WERDEN. WIDERHANDLUNGEN VERPFLICHTEN ZUM SCHADENSERSATZ. ALLE RECHTE FUER DEN FALL DER PATENTERTEILUNG ODER EINES GEBRAUCHSMUSTERSCHUTZES VORBEHALTEN.
THIS DOCUMENT, ITS CONTENT AND ANY DISCLOSURE TO OTHERS ARE PROHIBITED WITHOUT OUR EXPRESS CONSENT. ANY INFRINGEMENT WILL CONSTITUTE AN OBLIGATION TO PAY DAMAGES. ALL RIGHTS ARE RESERVED IN THE EVENT OF THE GRANT OF A PATENT OR THE REGISTRATION OF AN UTILITY MODEL OR DESIGN.
MITEGLIEDS IHRES MIRALTS STELLEN EINEN UEBERSICHT-LICHEN ZUGANG ZU DIESEN UNTERLAGEN ZU VERSCHAFFEN. ZUWIDERHANDLUNGEN ZIEHEN SCHADENSERSATZ NACH SICH. ALLE RECHTE FUER DEN FALL DER PATENTERTEILUNG ODER EINES GEBRAUCHSMUSTERSCHUTZES VORBEHALTEN.
86-01