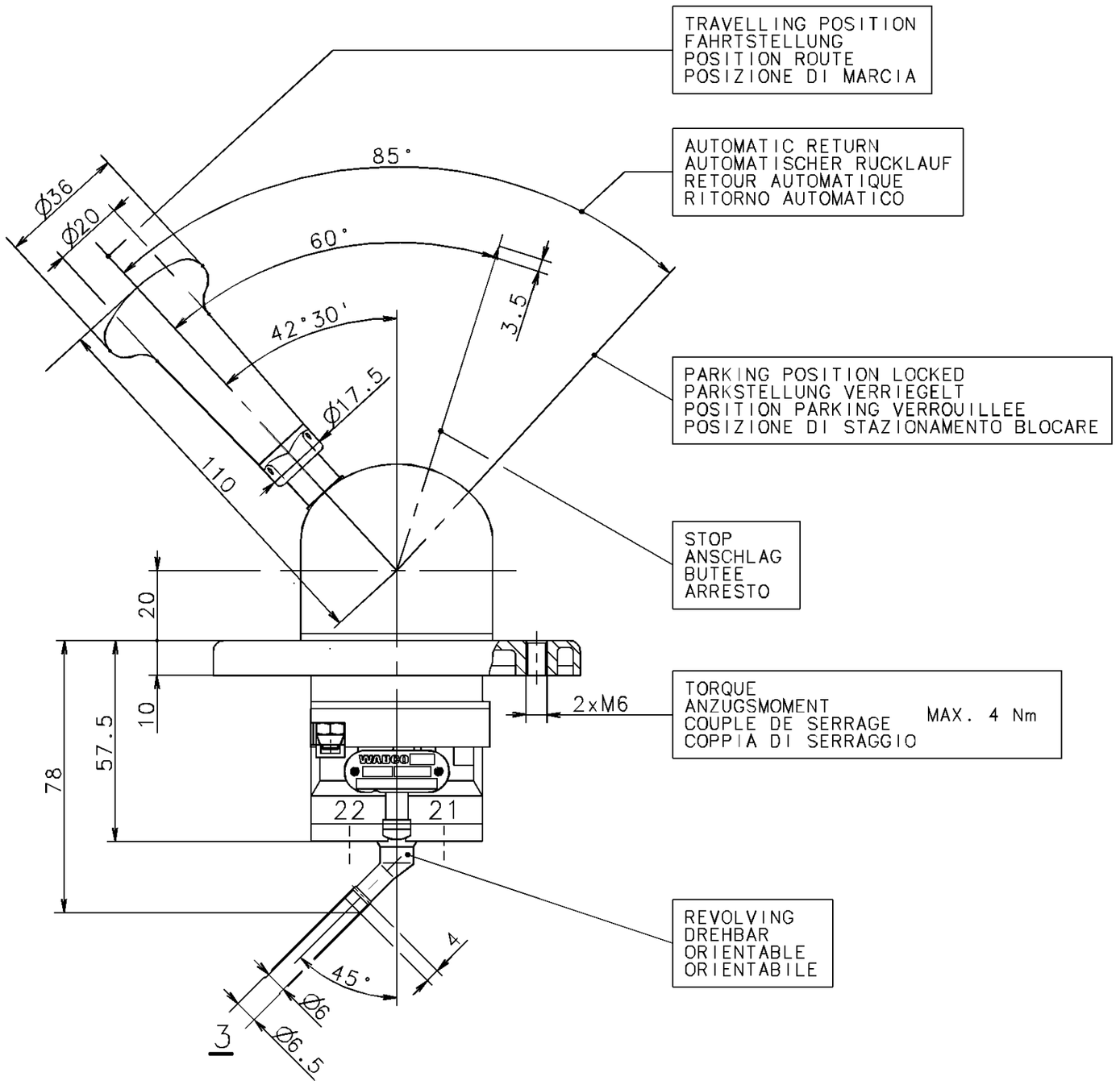

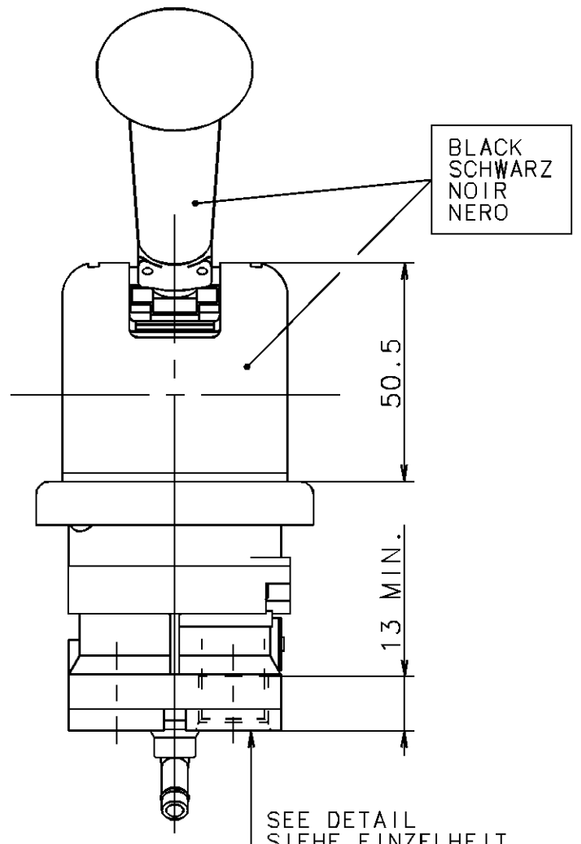

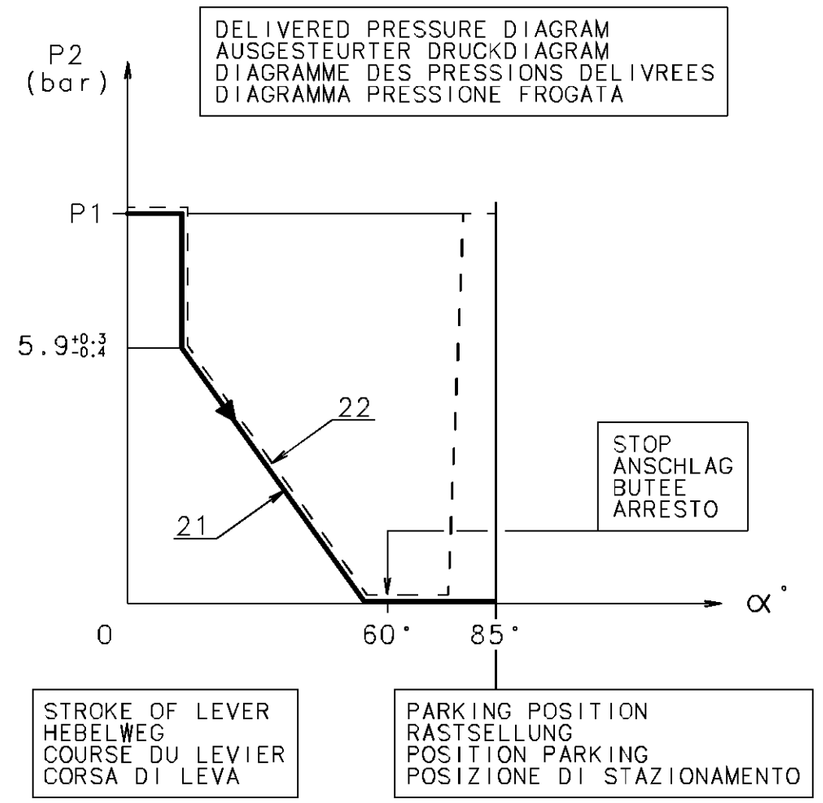

MARKING OF PORTS
KENNZEICHNUNG DER ANSCHLUESSE
MARQUAGE DES ORIFICES
MARCATURA DEGLI ORIFIZI

1	SUPPLY VORRAT ALIMENTATION ALIMENTAZIONE
21	SPRING BRAKE CYLINDER FEDERSPEICHERZYLINDER CYLINDRE A RESSORT CILINDRO A MOLLA
22	TRAILER CONTROL VALVE ANHAENGER STEUERVENTIL VALVE DE CONTROLE DE REMORQUE VALVOLA DI CONTROLLO DI RIMORCHIO
3	EXHAUST ENTLUEFTUNG ECHAPPEMENT SCARICO

GENERAL DATA
ALLGEMEINE DATEN
CARACTERISTIQUES GENERALES
CARATTERISTICHE GENERALI

MEDIUM : AIR
MEDIUM : LUFT
FLUIDE : AIR
FLUIDO : ARIA

THERMICAL RANGE
THERM ANWENDUNGSBEREICH
TEMPERATURE D'UTILISATION
TEMPERATURA DI UTILIZZAZIONE
-40° C.....+80° C

P1 = 10 bar MAX.

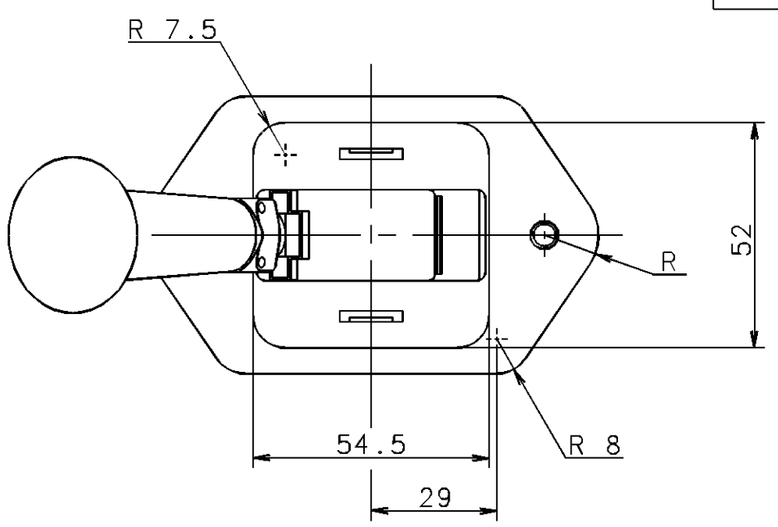

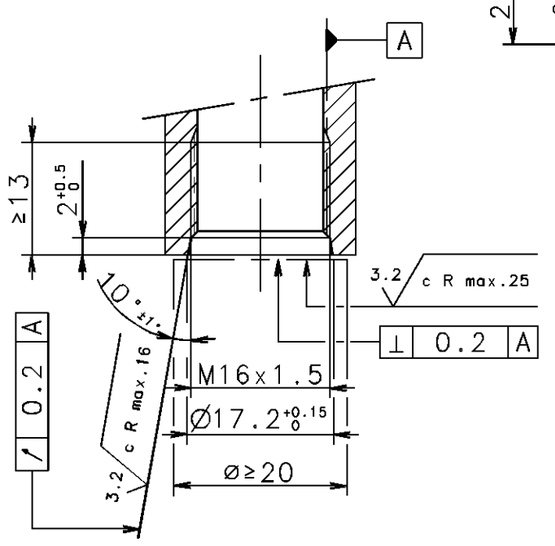

DETAIL
EINZELHEIT
DETAIL
PARTICOLARE

SCALE
MASSTAB
ECHELLE
SCALA
2:1

TORQUE
ANZUGSMOMENT
COUPLE DE SERRAGE
COPPIA DI SERRAGGIO
MAX. 34 Nm

3xM16x1.5
JED 464

VIEW
ANSICHT
VUE
VISTA
F

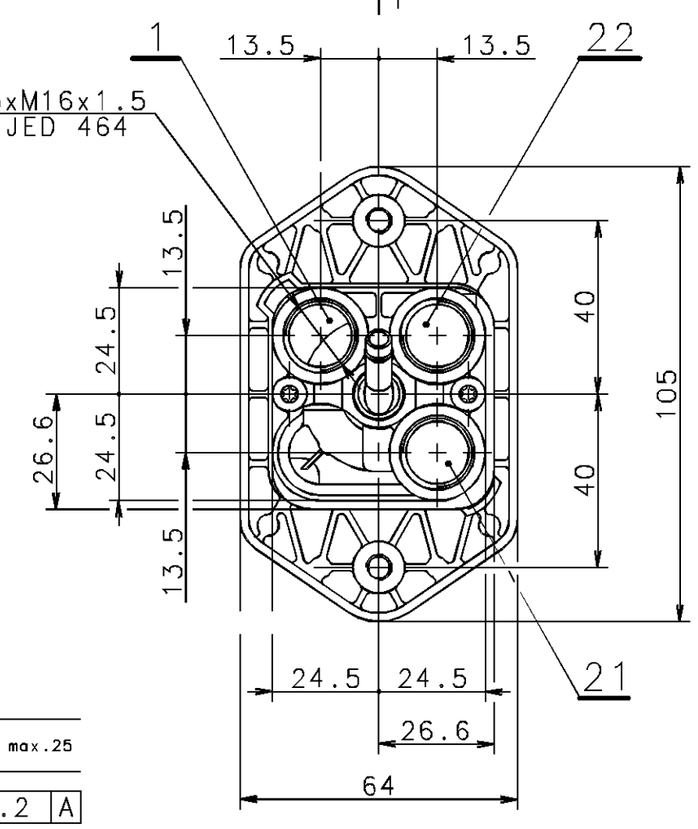

TESTING SHEME
SYMBOL
SCHEMA DE PRINCIPE
SCHEMA DI PRINCIPIO

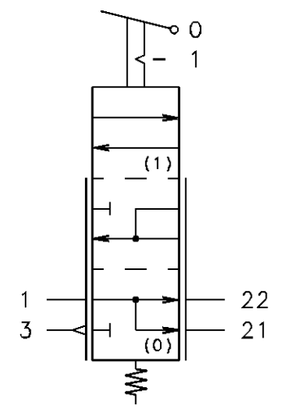

FURTHER TECHNICAL DATA SEE											
IDENTIFICATION NO.:											
CODE FOR DOCUMENT: 605		SHEET: TO									
GENERAL TOLERANCES											
CLASS	RANGE OF NOMINAL DIMENSIONS (± mm)										
	1)	≤50	> 50 ≤180	>180 ≤400	>400						
I		0,5	1,0	1,5	2,0	± 3°					
II		1,0	2,0	3,0	4,0						
III		2,0	3,5	5,0	6,5						
TAPPED HOLES ACC. ISO 4039 / JED-152											
1) TOLERANCE CLASS APPLIED CROSSMARKED											

DCN-NO.	REV.	DATE
	L	
	K	
	J	
	H	
	G	
	F	
	E	
	D	
	C	
	B	
	A	

COPYRIGHT

DATE	SIGNATURE
DRAWN 89-05-26	ROLLAND
CHECKED 89-05-30	BION
STANDARDIZATION 89-05-30	89060

WABCO

HAND BRAKE VALVE
HANDBREMSVENTIL
ROBINET DE FREINAGE A MAIN
RUBINETTO DI COMMANDO A MANO

MASS	SCALE	PRODUCT IDENTIFICATION NO.	CODE FOR DOCUMENT	SHEET
0.62 kg	1:1	961 723 204 0	605	1/1
SIZE	T.R.I.			
A 1	210			

CODE F.PROD.-GROUP	CODE FOR SHAPE	REPLACEMENT FOR
521		884 605 049 0

100mm

EXPERT CODE

TYPE OF PRODUCT

UNA COMMUNICATION DI QUESTO DISEGNO, UNITA APPLICAZIONE DI CONCETTI ED SIMILARI SONO PROPRIETA' DI WABCO. IL DISEGNO NON DEVE ESSERE COPIATO O MODIFICATO, SALVO AUTORIZZAZIONE ESPRESSA. TUTTI I DIRITTI DERIVANTI DA UNA REGISTRAZIONE DI UN DISEGNO SONO RISERVATI. ALLE RICHIESTE PER UN FALLO DI PATENTE O DI UTILITY MODEL OPPURE DI DESIGN.
DIESE MITTEILUNG UND DIESER UNTERLAGE, VERWENDUNG UND MITTEILUNG IHRES INHALTS NICHT GESTATTET, SOWEIT NICHT AUSDRUCKLICH ZUGESTANDEN. ZUWIDERHANDLUNGEN VERPFLICHTEN ZU SCHADENSERSATZ. ALLE RECHTE FUER DEN FALL DER PATENTERTEILUNG ODER GEBRAUCHSMUSTER- E.INTRAGUNG VORBEHALTEN.
ATTENTION: THIS DRAWING IS SUBJECT TO COPYRIGHT.
86-01