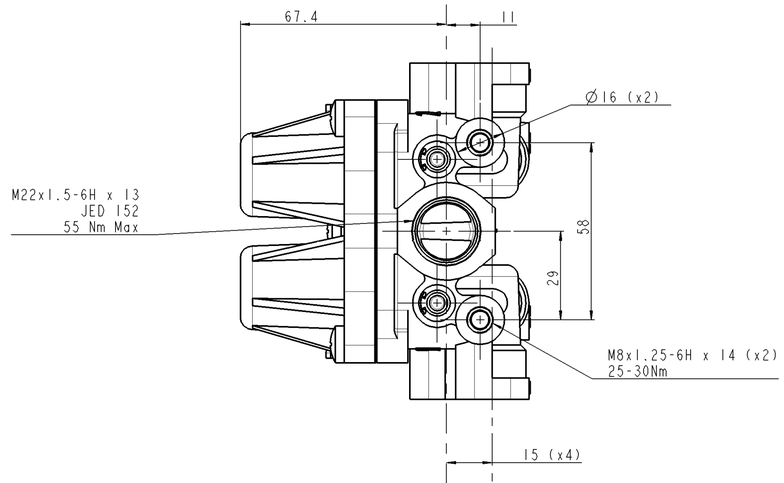

CONNECTIONS
ANSCHLUESSE
ORIFICES
ORIFIZI

1,11,12 = SUPPLY
LUFTEINTRITT
ALIMENTATION
ALIMENTAZIONE

21= CIRCUIT 1
KREIS 1
CIRCUIT 1
CIRCUITO 1

22= CIRCUIT 2
KREIS 2
CIRCUIT 2
CIRCUITO 2

23= CIRCUIT 3
KREIS 3
CIRCUIT 3
CIRCUITO 3

24= CIRCUIT 4
KREIS 4
CIRCUIT 4
CIRCUITO 4

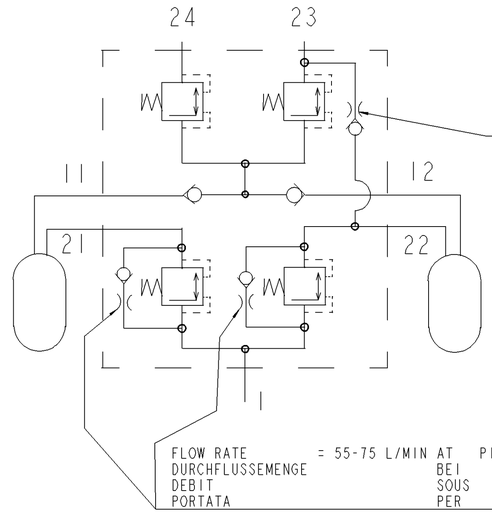

FLOW RATE = 16-35 L/MIN AT P23=8, P12/22=0 BAR
DURCHFLUSSEMENGE BEI
DEBIT SOUS
PORTATA PER

*WHEN P22 DROPS TO ZERO RETAINED P23=1 BAR MAX
WENN AUF NULL ABFALLT GESICHERTER DRUCK
SI TOMBE A ZERO LA PRESSION MAITENUE A
SE CALCA A ZERO LA PRESSIONE MANTENUTA A

FLOW RATE = 55-75 L/MIN AT P1=6, P21/22=0 BAR
DURCHFLUSSEMENGE BEI
DEBIT SOUS
PORTATA PER

CORROSION PROTECTION
ALUMINIUM PARTS CHROMATED
TO JED 259
SCREWS MECHANICALY ZINC
PLATED TO JED-256-1

KORROSIONSSCHUTZ
ALUMINIUMTEILE CHROMIERT
GEMASS JED 259
SCHRAUBEN MECHANISCH VERZINKT
GEMASS JED-256-1

PROTECTION ANTICORROSIVE
PIECES ALUMINIUM CHOMEES
POUR JED 259
VIS MECANIQUEMENT ZINGUEES
POUR JED-256-1

PROTEZIONE ANTICORROSIONE
PEZZI IN ALUMINIO CROMATI
PER JED 259
VITI MECCANICAMENTE ZINCATE E
PER JED-256-1

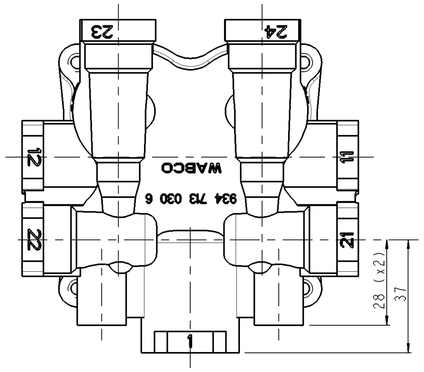

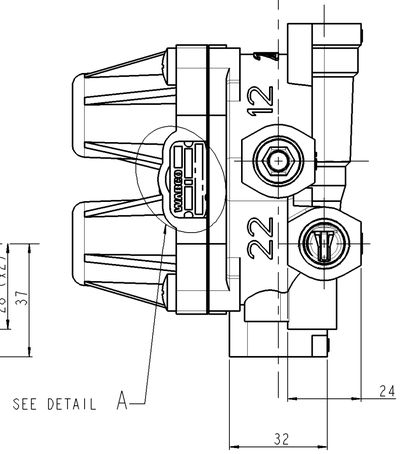

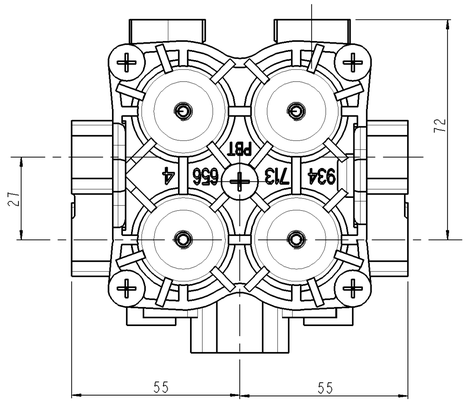

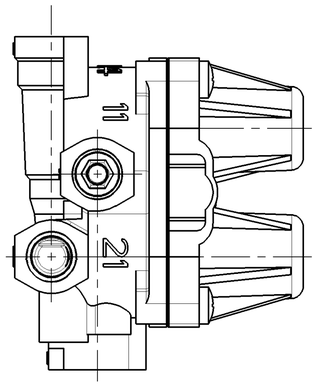

ADMISSIBLE TEMPERATURES = -45°C / +90°C
THERMISCHER ANWENDUNGSBEREICH
TEMPERATURE DE SERVICE
TEMPERATURA D'ESERCIZIO

MEDIUM AIR
MILIEU LUFT
FLUIDO ARIA
FLUIDO ARIA

SERVICE PRESSURE = 13 bar MAX
BETRIEBSDRUCK
PRESSION DE SERVICE
PRESSIONE D'ESERCIZIO

** 90 l/min
*** 20 l/min

CIRCUIT KRIES CIRCUIT CIRCUITO	21	22	23	24
OPENING PRESSURE (DYNAMIC) OEFFNUNGSDRUCK (DYNAMISCH) [BAR] PRESSION DE OUVERTURE (DYNAM) [PI] PRESSIONE DI CHIUSURA (DINAM)	**6.3 +0 -0.3		***5.8 +0 -0.3	
CLOSING PRESSURE STATIC (BAR) AT FAILURE OF CIRCUIT.....	0	≥ 4	≥ 5.5	≥5.5
SCHLIESSDRUCK STATISH BEI AUSFALL VON KRIES....	≥ 4	0	*	≥ 4
PRESSION DE FERMETURE STATIQUE EN CAS DE DEFAILLANCE DU CIRCUIT....	≥ 4	≥ 4	0	≥ 4
PRESSIONE DI CHIUSURA STATICA IN CASO DI DIFETTO DEL CIRCUITO...	≥ 4	≥ 4	≥ 4	0

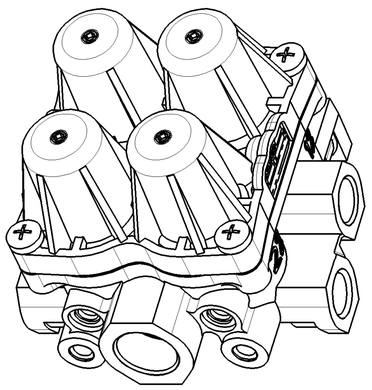

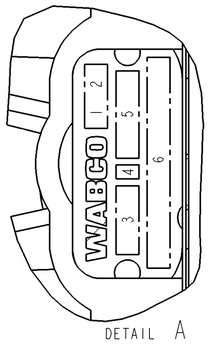

DETAIL A
SCALE 3:1

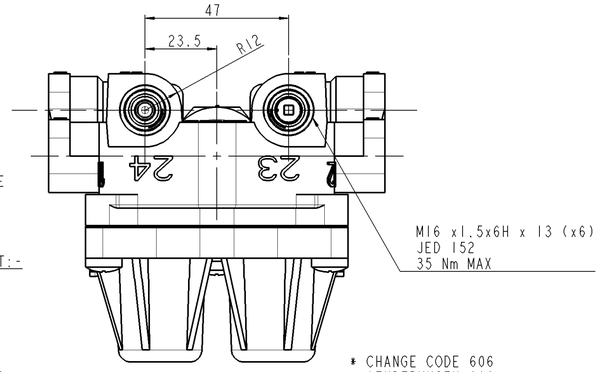

LABEL MARKED WITH:-
2.PRODUCTION PLANT
3.DATE OF MANUFACTURE
4.BLANK
5.REVISION LEVEL
6.PART NUMBER

SCHILD MIT AUFSCHRIFT:-
2.FERTIGUNGSWERK
3.HERSTELLDATUM
4.LEERSTELLE
5.ANDERUNGSSTAND
6.TEILE NR.

ETIQUETTE COMPORTANT:-
2.USINE DE PRODUCTION
3.DATE DE FABRICATION
4.VIDE
5.NIVEAU DE REVISION
6.NO.DE PIECE

ETICHETTA CONTRASSEGNATA CON:-
2.STABILIMENTO DI PRODUZIONE
3.DATA DI FABRICAZIONE
4.SPAZIO VUOTO
5.LIVELLO DI REVISIONE
6.PARTICOLARE NO.

* CHANGE CODE 606
AENDERUNGEN 606
MODIFICATIONS 606
MODIFICHE 606

PROTOTYPE WAS 884 703 907 0

ECN-No.	Rev.	Date
116068	- A	27-03-2008

State of Revision

General Specification: JED-334-0
Further Technical Data:
Doc. Code: Sheet: To
General Tolerances JED-261

Class 1)	Range of Nominal Dimensions (± mm) ≤ 50	> 50 ≤ 180	> 180 ≤ 400	> 400	∢
Fine	0.5	1.0	1.5	2.0	±3°
Medium X	1.0	2.0	3.0	4.0	
Coarse	2.0	3.5	5.0	6.5	

Tapped Holes acc.
1) Tolerance Class Applied Crossmarked

Copyright WABCO ®

Date | Signature
Drawn 2007-09-13 M.Chamot
Checked 2008-04-07 P.Mach
Expert P. Mach

WABCO

QUADRUPLE CIRCUIT PROTECTION VALVE
VIERKREIS - SCHUTZVENTIL
VALVE DE PROTECTION LA 4 CIRCUITS
VALVOLA DI PROTEZIONE LA 4 CIRCUITI

Mass 1.0 KG | Scale 1:1 | Material No. 934 714 740 0 | WABCO Id. No.: 9347147400
Doc.Code 005 | Language ML | Sheet 1/1
Size A 1 | TRI 510 | Function Code | CAD System Pro/E | Prod.Type 00X | Replacement for
100mm

Tous Communication ou reproduction de ce document, toute exploitation ou communication de son contenu sont interdites, sauf autorisation expresse. Tout manquement à cette règle constitue un délit, ouvrant et exposant son auteur au versement de dommages et intérêts. Tous droits de propriété intellectuelle et industrielle réservés.

Weitergabe sowie Vervielfältigung dieser Unterlage, Verwertung und Mitteilung ihres Inhalts nicht gestattet, soweit nicht ausdrücklich zugestanden. Zuwiderhandlungen stellen einen Urheberrechtsverstoß dar und verpflichten zu Schadensersatz. Alle Rechte für den Fall der Patenterteilung oder Gebrauchsmustereintragung vorbehalten.

Non è permesso consegnare o farci o riprodurre questo documento, né utilizzarne il contenuto o renderlo comunque noto a terzi senza autorizzazione scritta. Ogni infrazione costituisce un illecito penale e comporterà il rilascio di danni. Tutti i diritti di proprietà intellectuale e industriale sono riservati.

Copying of this document and giving it to others and the use or communication of the contents thereof, are forbidden without express authority. Contravention of this rights will result in a tort, giving rise to liability for damages. All rights of property, including those of patents and registered designs, are reserved in the event of the grant of a patent or registration of a utility model or design.