SURFACE PROTECT./OBERFL. SCHUTZ	
I	JED 240-3
II	JED-256-1
III	JED-371
IV	Al , JED-259
V	PLASTIC / RUBBER
V	Ms
VII	JED 240-2

*) SEALING SURFACE
DICHTFLAECHE
SURFACE D' ETANCHEITE
SUPERFICI DI TENUTA

**) DEFLECTION: AT STROKE
AUSLENKUNG: max.8° BEI HUB 0 mm
DEFLEXION : A COURSE
DEVIAZIONE: A CORSA

***) OPEN BREATHER HOLE
OFFEN ATMUNGSBOHRUNG
OUVERT TROU RENIFLEUR
APERTO FORO RESPIRATORE

MEDIUM : AIR
MEDIUM : LUFT
FLUIDE : AIR
FLUIDO : ARIA

NOMINAL DIAMETER :
(J) NENNWEITE : MIN Ø8.5mm
DIAMETRE NOMINAL :
DIAMETRO NOMINALE :

THERMAL RANGE OF APPLICATION :
THERMISCHER ANWENDUNGSBEREICH : -40 °C...+80 °C
GAMME D'APPLICATION THERMIQUE :
CAMPO DI APPLICAZIONE TERMICA :

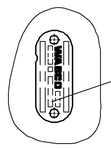

TYPE DESIGNATION
TYPENBEZEICHNUNG
TYPE
TIPO DI DESIGNAZIONE

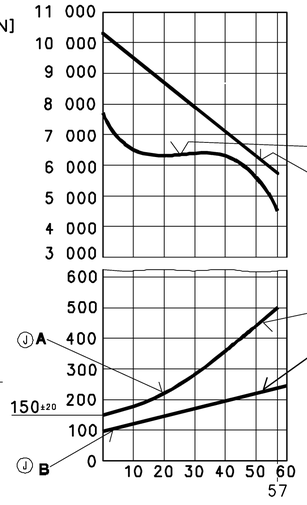

PORT : SERVICE BRAKING SYSTEM, WORKING PRESSURE :
ANSCHLUSS : BERIEBSBREMSANLAGE, BETRIEBSDRUCK : Pe max.=10.2 bar
ORIFICE : 11 DISPOSITIF DE FREINAGE DE SERVICE, PRESSION D'UTILISATION :
ORIFIZIO : DISPOSITIVO DI FRENATURA DI SERVIZIO, PRESSIONE DI ESERCIZIO :

(TEMPORARILY :
(KURZZEITIG : Pe max.=13 bar)
(DE COURTE DUREE :
(BREVE TEMPO SOLO:

PORT : SPRING BRAKE CYLINDER, WORKING PRESSURE :
ANSCHLUSS : FEDERSPEICHERZYLINDER, BETRIEBSDRUCK : Pe max.= 8.5 bar
ORIFICE : 12 CYLINDRE A RESSORT, PRESSION D'UTILISATION :
ORIFIZIO : CILINDRO A MOLLA, PRESSIONE DI ESERCIZIO :

(TEMPORARILY :
(KURZZEITIG : Pe max.=11 bar)
(DE COURTE DUREE :
(BREVE TEMPO SOLO:

OUTPUT FORCE OF SERVICE BRAKE PART AT :
KRAFTABGABE DES BETRIEBSBREMSTEILES BEI : 6.5 bar
EFFORT DE POUSSEE DU DISPOSITIF DU FREIN DE SERVICE SOUS :
FORZA DI SOINTA DELLA SEZIONE DI FRENO DI SERVIZIO PER :

OUTPUT FORCE OF SPRING BRAKE PART, RELEASE PRESSURE :
KRAFTABGABE DES FEDERSPEICHERS, LOESEDRUCK : pe 5.1 ±0.3 bar
EFFORT DE POUSSEE DU DISPOSITIF RESSORT, PRESSION DE DESSERRAGE :
FORZA DI SPINTA DELLA SEZIONE A MOLLA, PRESSIONE DI RILASCIO :

AIR VOLUME OF SPRING BRAKE PART :
HUBVOLUMEN DES FEDERSPEICHERS : ~ $1.4 \times 10^3 cm^3$
VOLUME D'AIR DU DISPOSITIF RESSORT :
VOLUME D'ARIA DELLA SEZIONE A MOLLA :

FORCE OF RETURN SPRING OF SERVICE BRAKE PART
RUECKSTELLFEDERKRAFT DES BETRIEBSBREMSTEILES
EFFORT DU RESSORT DE RAPPEL DU DISPOSITIF DU FREIN DE SERVICE
FORZA DELLA MOLLA DI RITORNO DELLA SEZIONE DI FRENO DI SERVIZIO

AIR VOLUME OF SERVICE BRAKE PART AT 2/3 OF ITS STROKE :
HUBVOLUMEN DES BETRIEBSBREMSTEILES BEI 2/3 HUB : ~ $0.54 \times 10^3 cm^3$
VOLUME D'AIR DU DISPOSITIF DU FREIN DE SERVICE A 2/3 DE LA COURSE :
VOLUME D'ARIA DELLA SEZIONE DI FRENO DI SERVIZIO A 2/3 DELLA CORSA :

WIDTH ACROSS FLATS
SW= SCHLUESSELWEITE
SURPLATS
LARGHEZZA IN CHIAVE

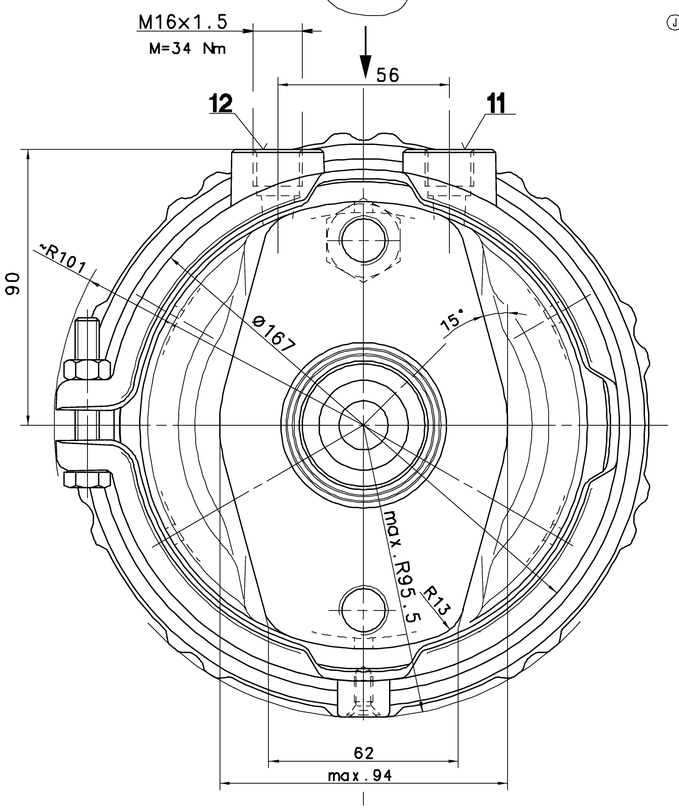

TO BE INSTALLED WITH LOWER BREATHER HOLE OPEN
IM EINBAUZUSTAND UNTERE ATMUNGSBOHRUNG OFFEN
A MONTER AVEC LE RENIFLARD INFERIEUR OUVERT
INSTALLAZIONE: CON IL FORO DI SFIATO INFERIORE APERTO

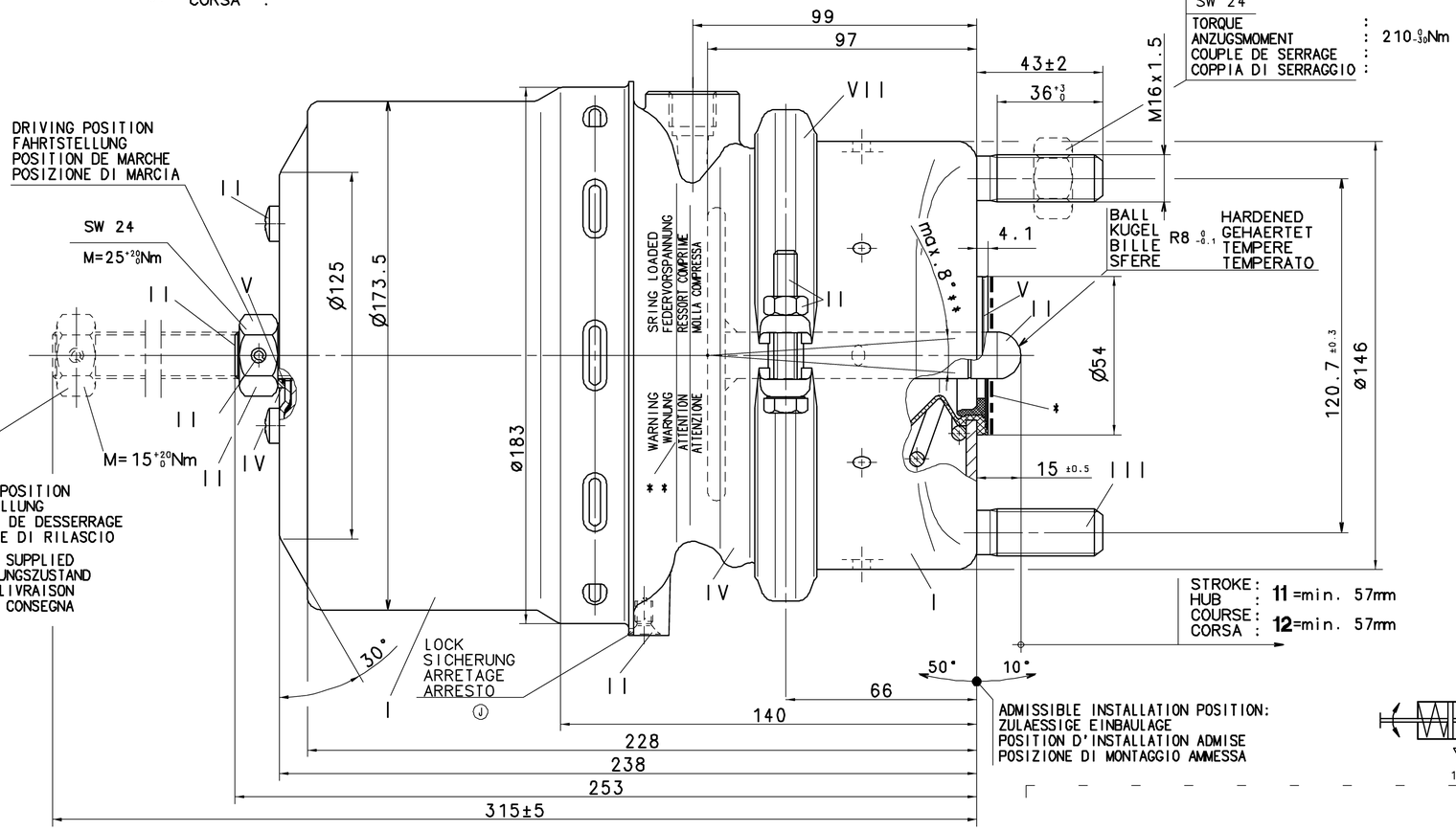

MAIN VIEWS REFER TO DIMENSIONS ONLY
POSITION OF COMPONENTS SEE REPRESENTATION OF VARIANTS
HAUPTANSICHTEN BEZIEHEN SICH NUR AUF DIE ABMESSUNGEN
POSITION DER BAUTEILE SIEHE ABWANDLUNGSDARSTELLUNGEN
VUES PRINCIPALES CONCERNENT LES DIMENSIONS SEULEMENT
POSITION DES COMPOSANTSVOIR DESSIN DE LA VARIANTE
VISTE PRINCIPALI RIGUARDANO DIMENSIONI SOLAMENTE
POSIZIONE DELLE COMPONENTI VEDERE DISEGNO DI VARIANTE

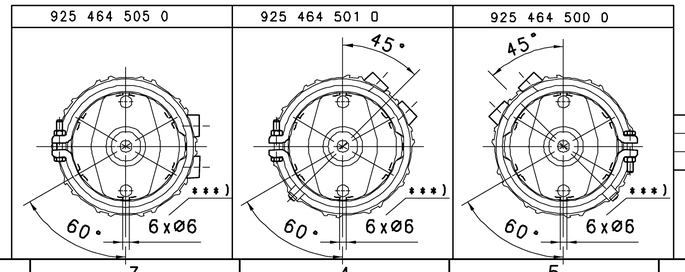

925 464 505 0	A		16/24	~8.0
925 464 501 0	B (J)		16/24	~8.0
925 464 500 0	B (J)		16/24	~8.0
WABCO IDENTIFICATION	DESIGN AUSFUEHRUNG EXECUTION ESECUZIONE		TYPE TYP TYPE TIPO	MASS GEWICHT MASSE MASSA (kg)

GENERAL SPECIFICATION: JED-334
FURTHER TECHNICAL DATA:
DOC. CODE: SHEET: 10

GENERAL TOLERANCES

CLASS 1)	RANGE OF NOMINAL DIMENSIONS (± mm) ≤50	> 50 ≤180	>180 ≤400	>400	∠
FINE	0,5	1,0	1,5	2,0	
MEDIUM	1,0	2,0	3,0	4,0	± 3°
COARSE	2,0	3,5	5,0	6,5	

TAPPED HOLES ACC. ISO 4039 / JED-152
1) TOLERANCE CLASS APPLIED CROSSMARKED

DCN-ND.	REV.	DATE
112263	6xJ	07-01-31
110069	5xH	06-06-19
091922	17xG	05-03-24

100mm

CADAM-DRAWING COPYRIGHT
DATE | SIGNATURE
DRAWN: 97-06-24 ERTELT
CHECKED:
STANDARDIZATION:

WABCO

TRISTOP® -CYLINDER 16/24
TRISTOP® -ZYLINDER
CYLINDRE-TRISTOP®
CILINDRO-TRISTOP®

MASS	SCALE	PRODUCT IDENTIFICATION NO.	DOC. CODE	SHEET
KG	1:1	925 464 509 0	653	1/1
SIZE	T.M.I.			
A 1	525		SHAPE CODE	REPLACEMENT FOR

EXPERT CODE 8 1 1
PRODUCT TYPE

TOUTE COMMUNICATION OU REPRODUCTION DE CE DOCUMENT, TOUTE EXPLOITATION OU COMMUNICATION DE SON CONTENU OU D'UNE ÉTENDUE ÉGALE À CELLE-CI NE SONT PAS AUTORISÉS SANS NOTRE ACCORD ÉCRIT. TOUS DROITS DE PROPRIÉTÉ INDUSTRIELLE ET INTELLECTUELLE SONT RÉSERVÉS. ÉTANT DONNÉ QUE NOUS NE CONNAISSONS PAS LA MISE EN ŒUVRE DE VOS DROITS DE PROPRIÉTÉ INDUSTRIELLE ET INTELLECTUELLE, NOUS ATTIRONS VOTRE ATTENTION SUR LE FAIT QUE LA MISE EN ŒUVRE DE VOS DROITS DE PROPRIÉTÉ INDUSTRIELLE ET INTELLECTUELLE PEUT ÊTRE NÉCESSAIRE POUR ÉVITER LA CONTREFAÇON.
NON È PERMESSO CONSEGNARE A TERZI O RIPRODURRE QUESTO DOCUMENTO, NE UTILIZZARE IL CONTENUTO O RENDERE ESPLICITO PER ALTRI IN MISURA ALMENO EQUIVALENTE A QUANTO PREVISTO. TUTTI I DIRITTI DI PROPRIETÀ INDUSTRIALE E INTELLETTUALE SONO RISERVATI. POICHÉ NON CONOSCIAMO LA MISURA NELLA QUALE VENGONO ESERCITATI I VOSTRI DIRITTI DI PROPRIETÀ INDUSTRIALE E INTELLETTUALE, VI RICORDIAMO CHE LA LORO ESERCITAZIONE PUÒ ESSERE NECESSARIA PER EVITARE LA CONTRAFFAZIONE.
WEITERGABE SOWIE VERVIELFÄLTIGUNG DIESER UNTERLAGE, BENUTZUNG UND MITTEILUNG IHres INHALTS NICHT GESTATTET, SOWEIT NICHT AUSDRÜCKLICH ZUGESTANDEN. ZUM UNBEWAHRTEN SPÄTEREN EINHALTEN GEWERBLICHER SCHUTZRECHTE WEISEN WIR DARAUF HIN, DASS WIR NICHT IN DER LAGE SIND, DIESE RECHTE ZU BEURTEILEN. WIR WEISEN AUFGRUNDDESSEN DARAUF HIN, DASS EINE BENUTZUNG IHrer SCHUTZRECHTE EINE VERTRAGSVERLETZUNG GEGEBENENFALLS BEREITS VERMEIDEN KANN.
THE COPYING OF THIS DOCUMENT AND GIVING IT TO OTHERS AND THE USE OF COMMUNICATION OF THE CONTENTS THEREOF ARE NOT PERMITTED WITHOUT EXPRESS AUTHORITY. ALL RIGHTS ARE RESERVED IN THE EVENT OF THE GRANTING OF A UTILITY MODEL OR REGISTRATION OF A UTILITY MODEL OR DESIGN. THIS DOCUMENT IS THE SUBJECT OF COPYRIGHT AND OF PATENT OR REGISTRATION OF A UTILITY MODEL OR DESIGN PROTECTION.