MEDIUM : AIR
MEDIUM : LUFT
FLUIDE : AIR
FLUIDO : ARIA

THERMAL RANGE OF APPLICATION :
THERMISCHER ANWENDUNGSBEREICH : -40 °C...+80 °C
GAMME D'APPLICATION THERMIQUE :
CAMPO DI APPLICAZIONE TERMICA :

NOMINAL DIAMETER :
NENNWEITE : MIN Ø8.5mm
DIAMETRE NOMINAL :
DIAMETRO NOMINALE:

WIDTH ACROSS FLATS
SW= SCHLUESSELWEITE
SURPLATS
LARGHEZZA IN CHIAVE

HARDENED
GEHAERTET
TEMPERE
TEMPERATO

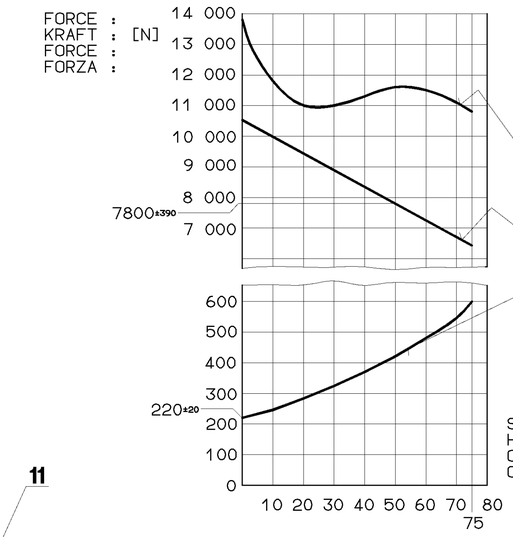

AIR VOLUME OF SERVICE BRAKE PART AT 2/3 OF ITS STROKE :
HUBVOLUMEN DES BETRIEBSBREMSTEILES BEI 2/3 HUB : ca.0.8×10³cm³
VOLUME D'AIR DU DISPOSITIF DU FREIN DE SERVICE A 2/3 DE LA COURSE :
VOLUME D'ARIA DELLA SEZIONE DI FRENO DI SERVIZIO A 2/3 DELLA CORSA :

AIR VOLUME OF SPRING BRAKE PART : ca.1.6×10³cm³
HUBVOLUMEN DES FEDERSPEICHERS :
VOLUME D'AIR DU DISPOSITIF RESSORT :
VOLUME D'ARIA DELLA SEZIONE A MOLLA

OUTPUT FORCE OF SERVICE BRAKE PART AT :
KRAFTABGABE DES BETRIEBSBREMSTEILES BEI : 8.0 bar
EFFORT DE POUSSEE DU DISPOSITIF DU FREIN DE SERVICE SOUS :
FORZA DI SOINTA DELLA SEZIONE DI FRENO DI SERVIZIO PER :

OUTPUT FORCE OF SPRING BRAKE PART, RELEASE PRESSURE :
KRAFTABGABE DES FEDERSPEICHERS, LOESEDRUCK : pe 5.1±0.3 bar
EFFORT DE POUSSEE DU DISPOSITIF RESSORT, PRESSION DE DESSERRAGE :
FORZA DI SPINTA DELLA SEZIONE A MOLLA, PRESSIONE DI RILASCIO :

FORCE OF RETURN SPRING OF SERVICE BRAKE PART
RUECKSTELLFEDERKRAFT DES BETRIEBSBREMSTEILES
EFFORT DU RESSORT DE RAPPEL DU DISPOSITIF DU FREIN DE SERVICE
FORZA DELLA MOLLA DI RITORNO DELLA SEZIONE DI FRENO DI SERVIZIO

*) OUT OF PLANE
VERSETZT GEZEICHNET
AU DEHORS DU PLAN DE PROJECTION
AL DI FUORI DEL PIANO DI PROIEZIONE

**) 1 BREATHER BORE :
1 ATMUNGSBOHRUNG : Ø6
1 TROU RENIFLANT :
1 FORO RESPIRATORE :

***) SEALING SURFACE
DICHTFLAECHE
SURFACE D' ETANCHEITE
SUPERFICI DI TENUTA

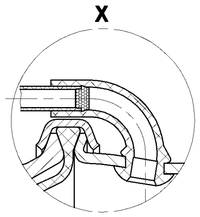

POSITIONING OF BREATHER TUBE IN UPPER RANGE MANDATORY
ATMUNGSROHR MUSS BEIM EINBAU IM OBEREN BEREICH ANGEORDNET WERDEN
AU MONTAGE IL EST IMPOSE A DISPOSER LE TUBE RERIFLANT DANS LA ZONE SUPERIEURE
PER IL MONTAGGIO SI DEVE DISPORRE IL TUBO RESPIRATORE NELLA ZONA SUPERIORA

TORQUE :
ANZUGSMOMENT :
COUPLE DE SERRAGE :
COPPIA DI SERRAGGIO: 210-30%Nm

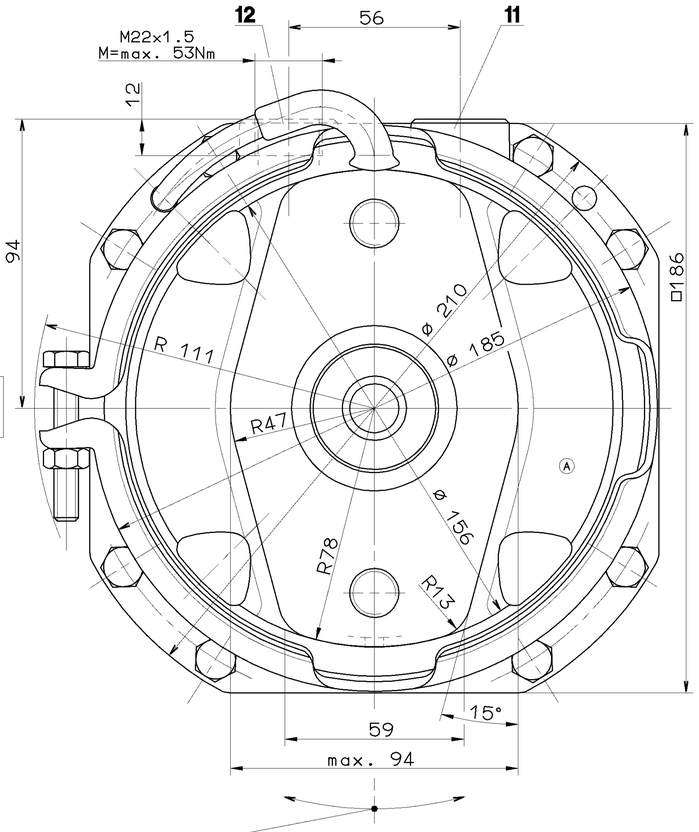

ADMISSIBLE INSTALLATION POSITION
ZULAESSIGE EINBAULAGE ±30°
POSITION D'INSTALLATION ADMISE
POSIZIONE DI MONTAGGIO AMMESSA

RELEASE POSITION
LOESESTELLUNG
POSITION DE DESSERRAGE
POSIZIONE DI RILASCIO

STATE AS SUPPLIED
ANLIEFERUNGSZUSTAND
ETAT DE LIVRAISON
STATO DI CONSEGNA

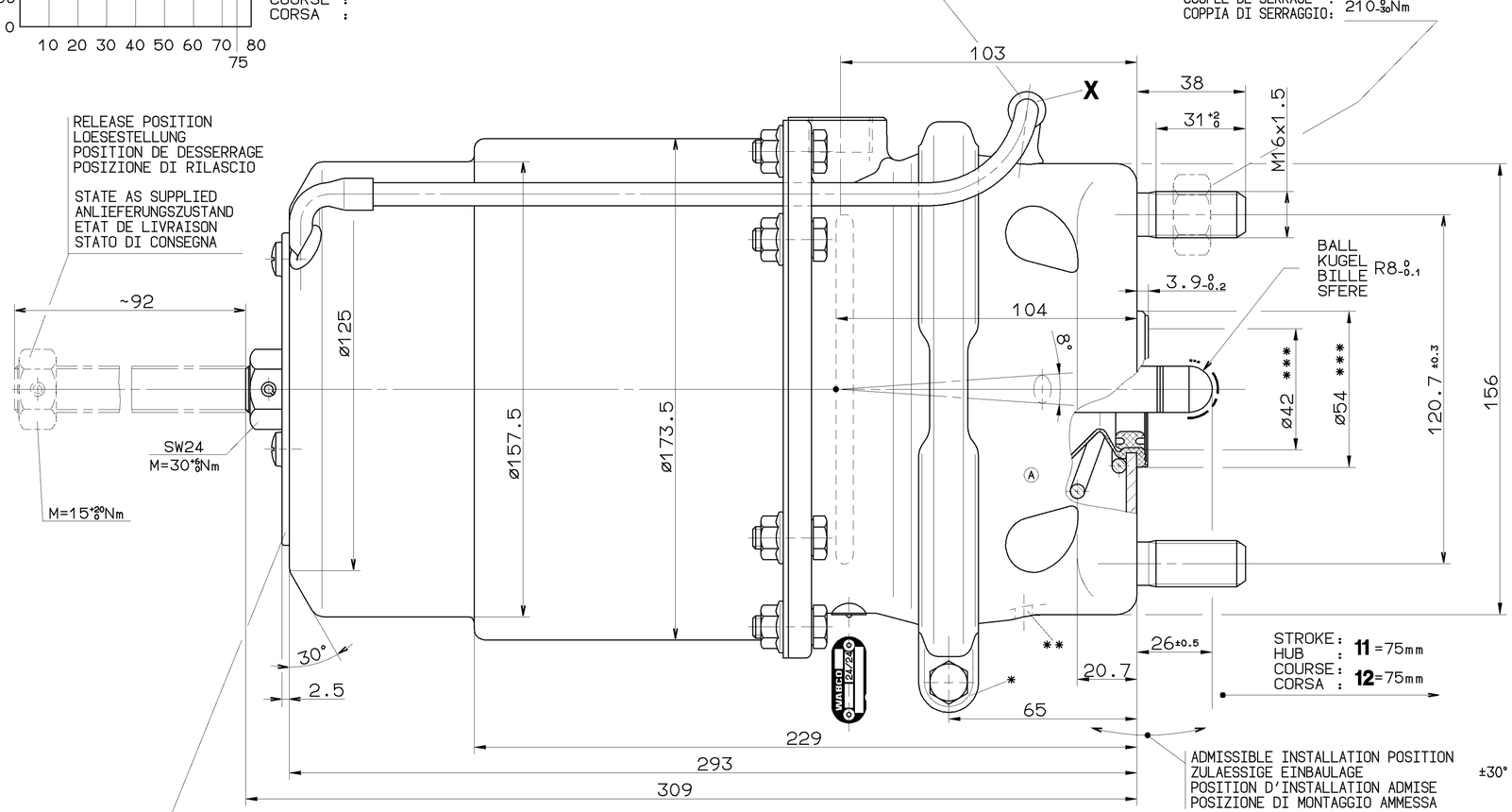

LETTERING :ATTENTION SPRING LOAD
BESCHRIFTET :VORSICHT FEDERVORSPANNUNG
INSCRITION :ATTENTION RESSORT COMPRIME
ISCRIZIONE :ATTENZIONE MOLLA COMPRESSA

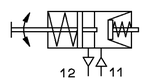

PORT	:	SERVICE BRAKING SYSTEM, WORKING PRESSURE	:	(TEMPORARILY	:
ANSCHLUSS	:	BETRIEBSBREMSANLAGE, BETRIEBSDRUCK	: Pe max.=10 bar	(KURZZEITIG	: Pe max.=13 bar)
ORIFICE	: 11	DISPOSITIF DE FREINAGE DE SERVICE, PRESSION D'UTILISATION	:	(DE COURTE DUREE	:
ORIFIZIO	:	DISPOSITIVO DI FRENATURA DI SERVIZIO, PRESSIONE DI ESERCIZIO	:	(BREVE TEMPO SOLO:	
PORT	:	SPRING BRAKE CYLINDER, WORKING PRESSURE	:	(TEMPORARILY	:
ANSCHLUSS	:	FEDERSPEICHERZYLINDER, BETRIEBSDRUCK	: Pe max.= 8.5 bar	(KURZZEITIG	: Pe max.=10 bar)
ORIFICE	: 12	CYLINDRE A RESSORT, PRESSION D'UTILISATION	:	(DE COURTE DUREE	:
ORIFIZIO	:	CILINDRO A MOLLA, PRESSIONE DI ESERCIZIO	:	(BREVE TEMPO SOLO:	

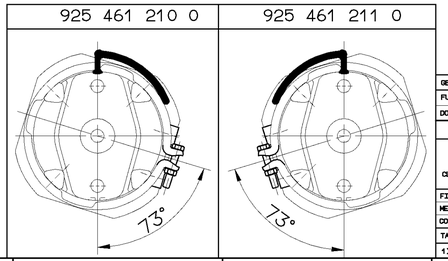

GENERAL SPECIFICATION: JED-334
FURTHER TECHNICAL DATA:
DOC. CODE: SHEET: TO

GENERAL TOLERANCES

CLASS 1)		RANGE OF NOMINAL DIMENSIONS (± mm) ≤50	>50 ≤180	>180 ≤400	>400	∢
FINE		0,5	1,0	1,5	2,0	
MEDIUM	X	1,0	2,0	3,0	4,0	± 3°
COARSE		2,0	3,5	5,0	6,5	

TAPPED HOLES ACC. ISO 4039 / JED-152
1) TOLERANCE CLASS APPLIED CROSSMARKED

DCN-NO.	REV.	DATE
062389	2× A	97-04-03

CADAM-DRAWING COPYRIGHT

DATE	SIGNATURE
DRAWN: 95-11-21	ERTELT
CHECKED: 95-11-21	RISCHER
STANDARDIZATION:	

WABCO

TRISTOP BRAKE ACTUATOR
TRISTOP-ZYLINDER
CYLINDRE TRISTOP 24/24(7800)
CILINDRO TRISTOP

MASS	SCALE	PRODUCT IDENTIFICATION NO.	DOC. CODE	SHEET
10.2 KG	1:1	925 461 219 0	653	1/1
SIZE A 1	CHECKED: T.R.I. 140		SHAPE CODE	REPLACEMENT FOR

100mm

EXPERT CODE 7 3 8

PRODUCT TYPE 0 0 X

TUTTE COMMUNICAZIONI OU DEPRODUCTION DE CE DOCUMENT, TOUTE EXPLOITATION OU COMMUNICATION DE SON CONTENU NON E PERMESSO CONSEGNARE A TERZI O RIPRODURRE QUESTO DOCUMENTO, NE UTILIZZARNE IL CONTENUTO O RENDERE COMUNICABILE AD ALTRI PER QUALSIASI SCOPO. IN CASO DI REGISTRAZIONE DI UN BREVETTO O DI UN MODELLO DI UTILITÀ, OVVERO DI REGISTRAZIONE DI UN MARCHIO DI FABBRICA O DI UN MODELLO ESTERNO, WABCO SI RISERVA IL DIRITTO DI DISPORRE DI QUANTO PRECEDE.
ALL RIGHTS OF THIS DOCUMENT, AND GIVING IT TO OTHERS AND THE USE OF COMMUNICATION OF THE CONTENTS THEREOF, ARE RESERVED. WABCO ASSUMES NO RESPONSIBILITY FOR ANY USE OF THIS DOCUMENT. IN THE EVENT OF REGISTRATION OF A PATENT, A UTILITY MODEL OR DESIGN, WABCO RESERVES THE RIGHT TO DISPOSE OF THE FOREGOING.
NON E PERMESSO CONSEGNARE A TERZI O RIPRODURRE QUESTO DOCUMENTO, NE UTILIZZARNE IL CONTENUTO O RENDERE COMUNICABILE AD ALTRI PER QUALSIASI SCOPO. IN CASO DI REGISTRAZIONE DI UN BREVETTO O DI UN MODELLO DI UTILITÀ, OVVERO DI REGISTRAZIONE DI UN MARCHIO DI FABBRICA O DI UN MODELLO ESTERNO, WABCO SI RISERVA IL DIRITTO DI DISPORRE DI QUANTO PRECEDE.
WEDER DIESES DOKUMENT ALLEIN ODER ZUGEBEN, ZUGEBEN ALLEIN ODER ZUGEBEN, ZUGEBEN ALLEIN ODER ZUGEBEN, ZUGEBEN