SURFACE PROTECTION	
I	JED-739-3
II	JED-240-3
III	JED-259-1
IV	PLASTIC/RUBBER
V	PHOPHATED
VI	JED-240-1

MEDIUM : AIR
MEDIUM : LUFT
FLUIDE : AIR
FLUIDO : ARIA

NOMINAL DIAMETER FOR INLET PORTS :
NENNWEITE : MIN Ø9
DIAMETRE NOMINAL :
DIAMETRO NOMINALE :

THERMAL RANGE OF APPLICATION :
THERMISCHER ANWENDUMGSBEREICH : -40°C.....+80°C
BAMME D'APPLICATION TERMIQUE : <1>
CAMPO DI APPLICAZIONE TERMICA :

11 STROKE :
HUB : 64 mm min. <1>
COURSE :
CORSA :

12 STROKE :
HUB : 64 mm min. <1>
COURSE :
CORSA :

** DEFLECTION : AT STROKE
AUSLENKUNG : 4° max BEI HUB 0 mm
DEFLEXION : A COURSE
EEVIAZION : A CORSA

SW = WIDTH ACROSS FLATS
SCHLUESSELWEITE
SURPLATS
LAGHEZZA IN CHIAVE

* OPEN BREATHER HOLE <2>
OFFEN ATMUNGSBCHRUNGO
VERT TRCU RENIFLEUR
APERTO FORO RESPIRATORE

TORQUE :
ANZUGSMOMENT : 34 Nm max.
COUPLE DE SERRAGE :
COPPIA DI SERRAGGIE :

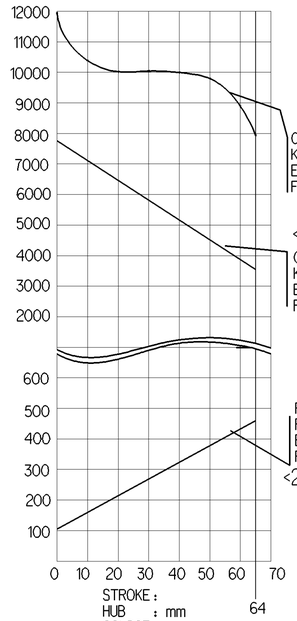

OUTPUT FORCE OF SERVICE BRAKE PART AT :
KRAFTABGABE DES BETRIEBSBREMSTEILES BEI : 8.5 bar
EFFORT DE POUSSEE DU DISPOSITIF DU FREIN DE SERVICE SOUS :
FORZA DI SONITA DELLA SEZIONE DI FREND DI SERVIZIO PER :

<1>
OUTPUT FORCE OF SPRING BRAKE PART, RELEASE PRESSURE :
KRAFTABGABE DES FEDERSPEICHERS, LOESEDRUCK : 5.1±0.3 bar
EFFORT DE POUSSEE DU DISPOSITIF RESSORT, PRESSION DE DESSERRAGE : at 10mm stoke
FORZA DI SPINTA DELLA SEZIONE A MOLLA, PRESSIONE DI RILASCIO :

FORCE OF RETURN SPRING OF SERVICE BRAKE PART
RUECKSTELLFEDERLRAFT DES BETRIEBSBREMSTEILES
EFFORT DU RESSORT DE RAPPELL DU DISPOSITIF DU FREIN DE SERVICE
FORZA DELLA MOLLA DI RITORNO DELLA SEZIONE DI FRENO DI SERVIZIO
<2>

WEEK No. AND YEAR OF MANUFACTURE SHOWN HERE

NAME PLATE
BEZEICHNUNGSSCHILD
PLAQUE DE FIRME
TARCHETTA

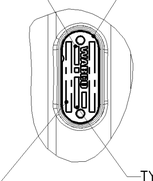

PART NO. 925 380 101 0 SHOWN HERE

VIEW P

TYPE DESIGNATION
TYPENBEZEICHNUNG
TYPE
TIPO DI DESIGNAZIONE

DP-07-05/GROUP

11 <1> SAFETY CHARACTERISTIC
SICHERHEITSMERKMAL
CARACTERISTIQUE DE SECURITE
CARATTERISTICA DI SICUREZZA

5 <2> SIGNIFICANT CHARACTERISTIC
WESENTLICHES MERKMAL
CARACTERISTIQUE SIGNIFIANTE
CARATTERISTICA SIGNIFICATIVA

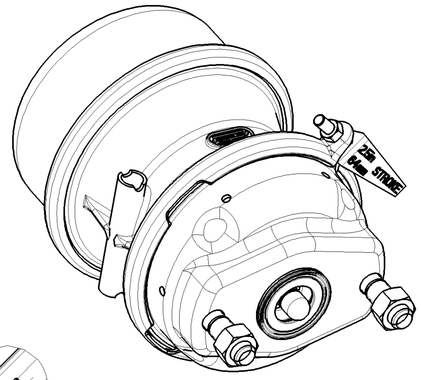

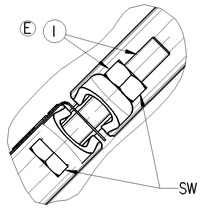

VIEW Q

RELEASED POSITION
LOESESTELLUNG
POSITION DE DESS ERRAGE
POSIZIONE DI RILASCIO

<2> CONDITION AS SUPPLIED : RELEASED
ANLIEFERUNGSZUSTAND : GELOEST
ETAT DE LIVRAISON : DESSERRE
STATO DI FORNITURA : RILASCIATO

FIXTURE OF RELEASE BOLT
LOSESCHRAUBENHALTER
SUPPORT DE LA VIS DE DESSERRAGE
SUPPORTO DI VITE DE RILASCIO

TORQUE :
ANZUGSMOMENT : 22.5 ±2.5 Nm
COUPLE DE SERRAGE :
COPPIA DI SERRAGGIE :

<1>
TORQUE : 210 $^{0}_{-30}$ Nm
ANZUGSMOMENT:
COUPLE DE SERRAGE:
COPPIA DI SERRAGGIE:

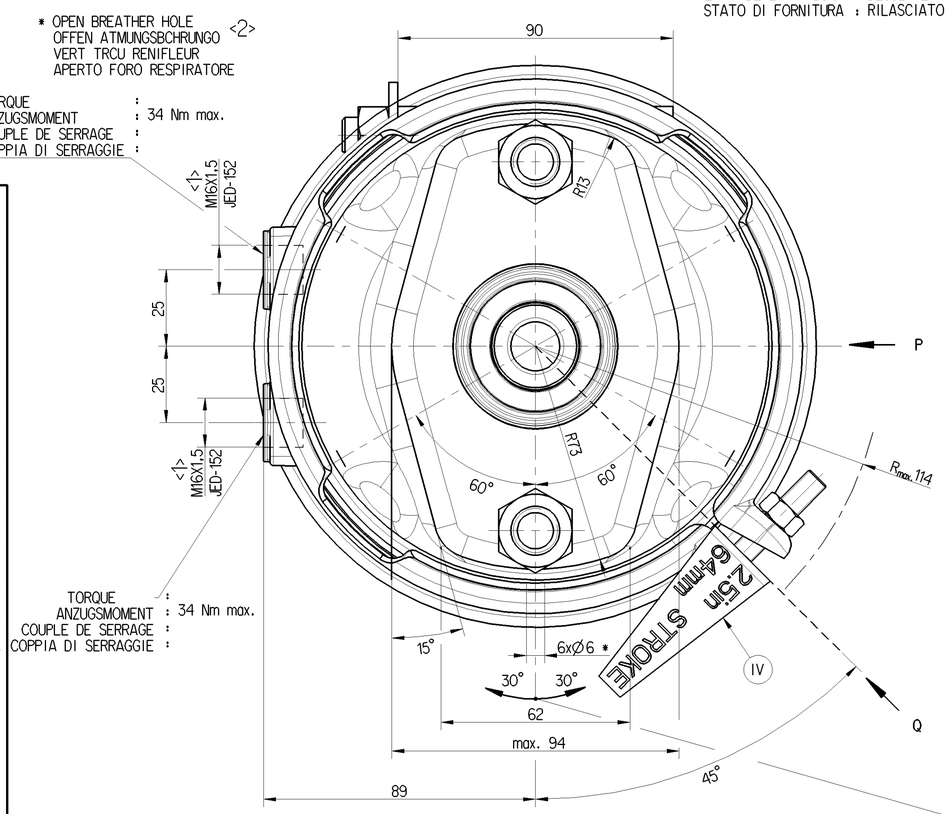

TORQUE :
ANZUGSMOMENT : 34 Nm max.
COUPLE DE SERRAGE :
COPPIA DI SERRAGGIE :

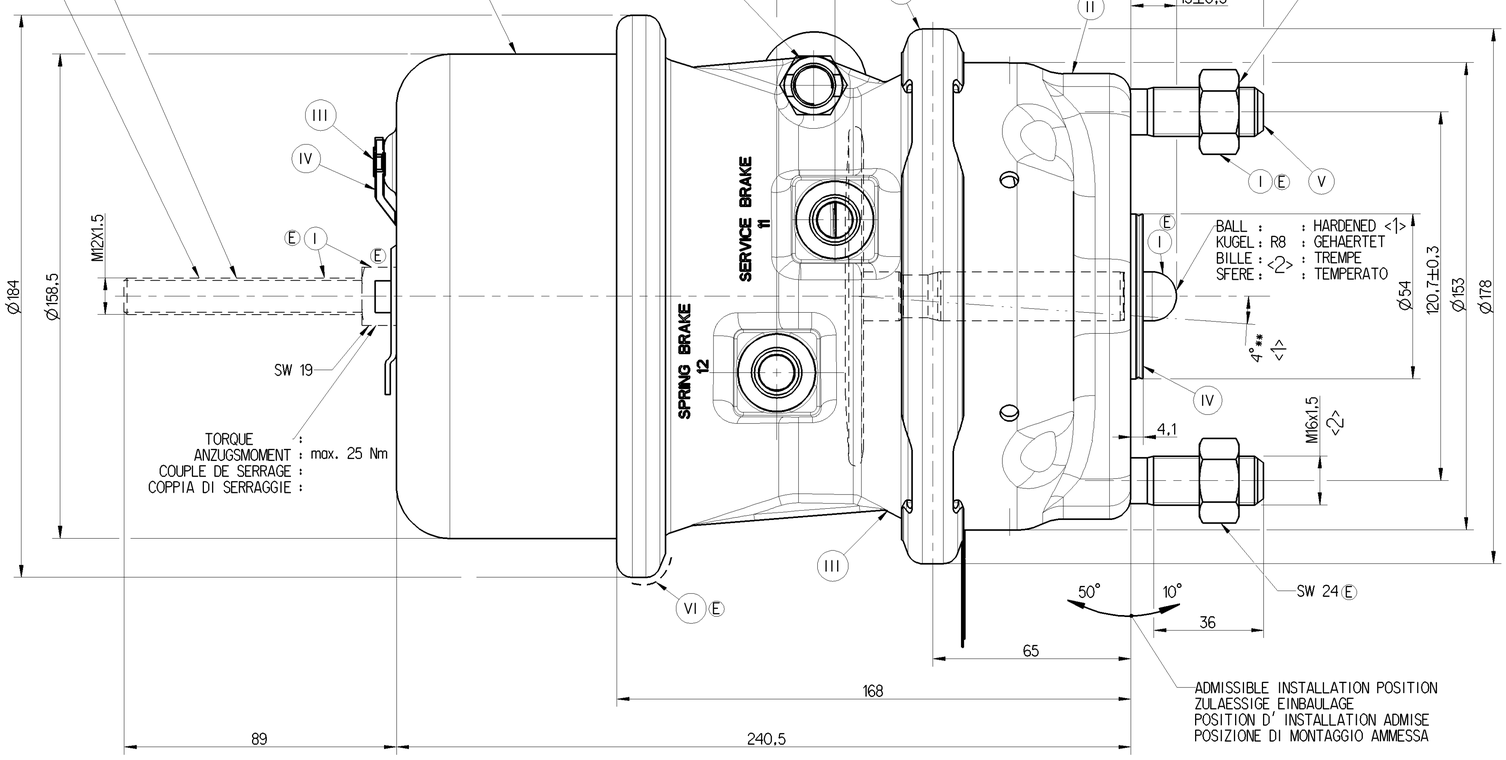

TORQUE :
ANZUGSMOMENT : max. 25 Nm
COUPLE DE SERRAGGE :
COPPIA DI SERRAGGIE :

ADMISSIBLE INSTALLATION POSITION
ZULAESSIGE EINBAULAGE
POSITION D' INSTALLATION ADMISE
POSIZIONE DI MONTAGGIO AMMESSA

TO BE INSTALLED WITH THE BREATHER HOLE OPEN AT BOTTOM MOST POSITION
IM EINBAUZUSTAND UNTERE A ATMUNGSBOHRUNG OFFEN
A MONTER AVEC LE RENIFLARD INFERIEUR OUVERT
INSTALLAZIONE CON IL FORO DI SFIATOINFERIORE APERTO

AIR VOLUME OF SERVICE BRAKE PART AT 2/3 STROKE :
HUBVOLUMEN DES BETRIEBSBREMSTEILES BEI 2/3 HUB
VOLUME D' AIR DU DISPOSITIF DU FREIN DE SERVICE A 2/3 DE LA COURSE : 680 cm^3
VOLUME D' ARIA DELLA SEZIONE A MOLLA :

PORT ANSCHLUSS ORIFICE ORIFIZIO	: 11	SERVICE BRAKING SYSTEM, WORKING PRESSURE BETRIEBSBREMSANLAGE, BETRIEBSDRUCK DISPOSITIF DE FREINAGE DE SERVICE, PRESSION D'UTILISATION DISPOSITIVO DI FRENATURA DI SERVIZIO, PRESSIONE DI ESERCIZO	: Pmax 10.5bar	(TEMPORARILY (KURZZEITIG (DE COURTE DUREE (BREVE TEMPO SOLO : Pmax 13 bar
PORT ANSCHLUSS ORIFICE ORIFIZIO	: 12	SPRING BRAKE CYLINDER WORKING PRESSURE BETRIEBSBREMSANLAGE, BETRIEBSDRUCK CYLINDRE A RESSORT, PRESSION, D'UTILISION CILINDRO A MOLLA, PRESSIONE DI ESERCIZIO	: Pmax 8.5 bar	(TEMPORARILY (KURZZEITIG (DE COURTE DUREE (BREVE TEMPO SOLO : Pmax 10 bar

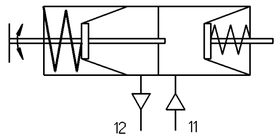

General Specification: JED-334-0 , Size ISO 14405-1 E
Further Technical Data: 925 380 000 0
Doc. Code: 035 Sheet: 1 To 6
General Tolerances JED-261

Class 1)	≤ 50	> 50 ≤ 180	> 180 ≤ 400	> 400	
Fine	0.5	1.0	1.5	2.0	
Medium X	1.0	2.0	3.0	4.0	±3°
Coarse	2.0	3.5	5.0	6.5	

Range of Nominal Dimensions (± mm)

Tapped Holes acc. JED-152
1) Tolerance Class Applied Crossmarked

Copyright WABCO®

Date	Signature
Drawn 2014-05-27	VIGNESH
Checked 2014-05-28	Arangarasan
Expert	BIERNATOWSKI LUKASZ

WABCO

DOUBLE DIAPHRAGM TRISTOP 20/24

Mass	Scale	Material No.	Date of first issue: 2010-02-18
7 KG	1:1	925 380 101 0	Doc.Code 005 / Language MIL / Sheet 1/1
Size A 1	CAD System Pro/E	ECN-No. 164423 / Revision 10 E / Techn. Resp. 5421	Replacement for

100mm

Non è permesso consegnare o farci o riprodurre questo documento, né utilizzare il contenuto o renderlo comunque noto a terzi salvo dichiarazione esplicita. Ogni infrazione costituisce un evidente abuso e comporterà il risarcimento dei danni. Tutti i diritti sono riservati.

Copying of this document and giving it to others and the use or communication of the contents thereof, are forbidden without express authority. Contravention of this restriction will constitute an evident abuse and result in a liability to the payment of damages. All rights are reserved in the event of the grant of patent or registration of a utility model or design. The document is the subject of copyright.

Toute Communication ou reproduction de ce document, toute exploitation ou communication de son contenu sont interdites, sauf autorisation expresse. Tout manquement à cette règle constitue un abus évident et expose son auteur au versement de dommages et intérêts. Tous droits réservés en cas de délivrance de brevet ou d'enregistrement d'un modèle d'utilité ou de dessin.

Weitergabe sowie Vervielfältigung dieser Unterlage, Verwertung und Mitteilung ihres Inhalts nicht gestattet, soweit nicht ausdrücklich zugestanden. Zuwiderhandlungen verpflichten zum Ersatz des entstandenen Schadens. Alle Rechte für den Fall der Patenterteilung oder Gebrauchsmuster-Eintragung vorbehalten.