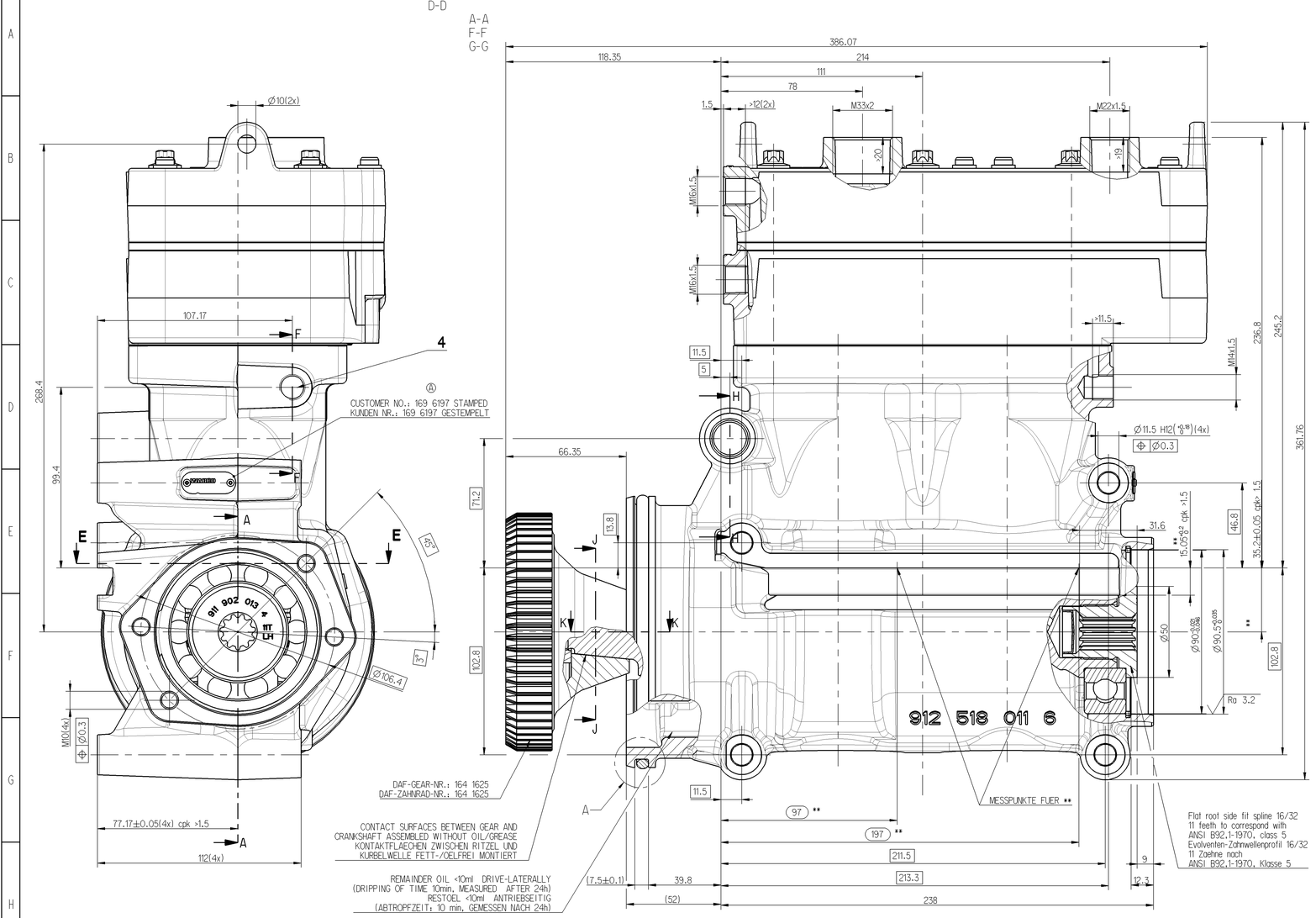

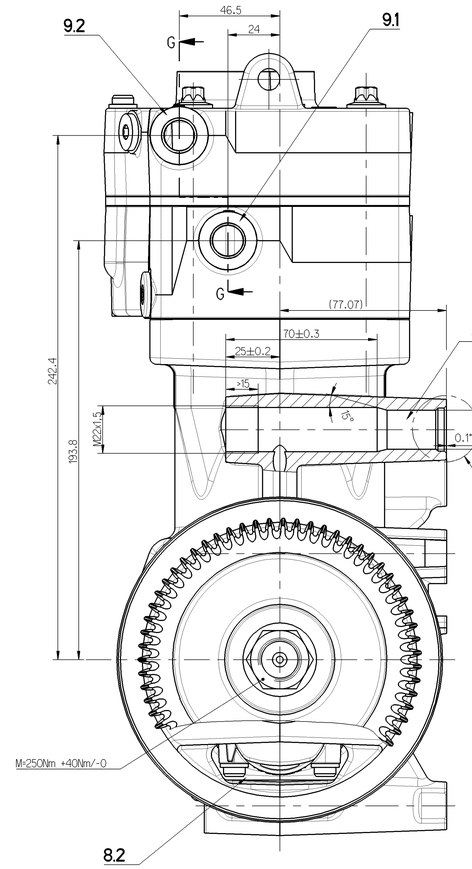

WORKING MEDIUM : BETRIEBSMEDIUM :	AIR LUFT
COOLANT : KÜHLMEDIUM :	WATER WITH ANTIFREEZE WASSER MIT FROSTSCHUTZ
BORE : BOHRUNG :	Ø 85 mm
STROKE : HUB :	62 mm / 21 mm
SWEPT VOLUME : HUBRAUM :	1.STUFE 352 cm^3 / 2. STUFE 119 cm^3
MAX. WORKING SPEED : MAX. BETRIEBSDREHZAHL :	nmax = 3000 min-1
OVERSPEED (MAX. 4 SEC.) : UEBERDREHZAHL (MAX. 4 SEC.) :	nue = 1.3 x nmax
OPENING PRESSURE SAFETY VALVE : OEFFNUNGSDRUCK SICHERHEITSVENTIL :	21±3 bar
LUBRICATION SUPPLIED FROM ENGINE UMLAUFSCHMIERUNG MIT DRUCKÖLANSCHLUSS	
FREE FROM ASBESTOS ASBESTFREI	

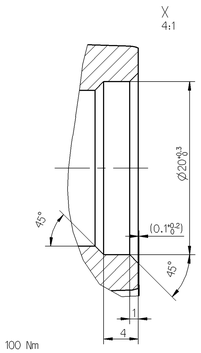

0	SUCTION PORT SAUGANSCHLUSS	M <= 100 Nm
2	DISCHARGE PORT DRUCKANSCHLUSS	M <= 60 Nm
4	GOVERNOR PORT STEUERANSCHLUSS	M <= 20 Nm
8.1	OIL SUPPLY DRUCKÖLANSCHLUSS	M <= 35 Nm
8.2	OIL DRAIN ÖLRÜCKLAUF	
9.1 ⇄ 9.2	COOLANT CONNECTION KUEHLMITTELANSCHLUSS	M <= 60 Nm

MAX. PERMISSIBLE TILT DURING CONTINUOUS WORKING
MAX. ZULAESSIGE NEIGUNG IM DAUERBETRIEB

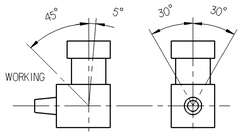

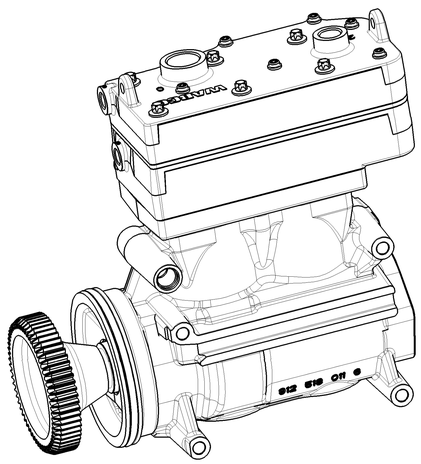

1:2

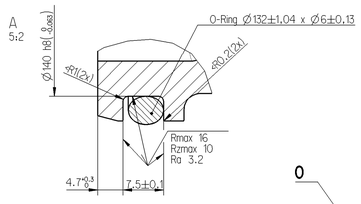

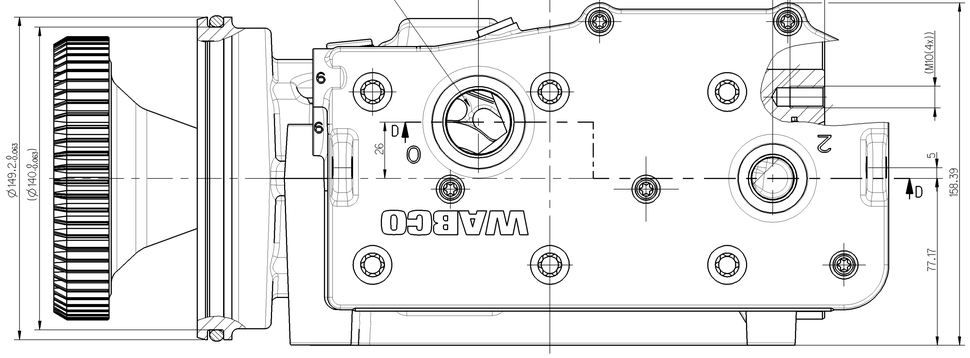

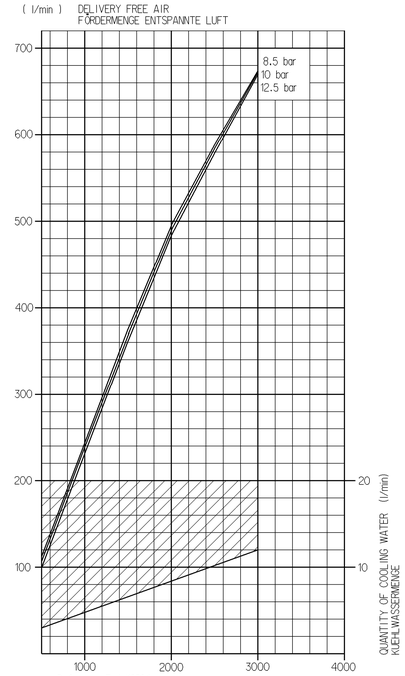

Performence Test K0504
free inlet port
Kennfeldmessung K0504
offener Saugstutzen

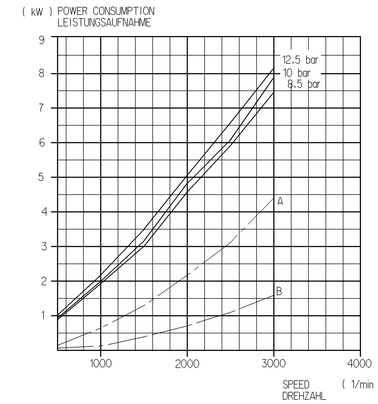

OFF LOAD
LEERLAUF

A) COMBINED UNLOADER
DRUCKREGLER

B) PR-SYSTEM

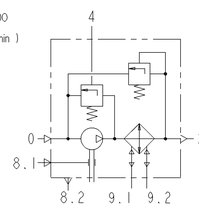

118676	A	2008-09-30	
DCN-No.	Rev.	Date	

Shape of Revision

General Specifications: JED-334-0
Further Technical Data:
Doc. Code:
Sheet: To:

General Tolerances JED-261

Class 1)	Range of Nominal Dimensions (± mm)				
	≤ 50	> 50 ≤ 180	> 180 ≤ 400	> 400	∠
Fine	0.5	1.0	1.5	2.0	
Medium	1.0	2.0	3.0	4.0	±3°
Coarse	2.0	3.5	5.0	6.5	

Tapped Holes acc. JED-152
1) Tolerance Class Applied Crosshatched

Copyright WABCO *

Date	Signature	
2006-04-24	D. Ay	Drawn
2008-07-29	Stumberg	Checked
	D. Ay	Expert

WABCO

TWO CYLINDER COMPRESSOR
ZWEIZYLINDER KOMPRESSOR
COMPRESSEUR BICYLINDRIQUE
COMPRESSOR BICYLINDRICO

Mass	Scale	Material No.	WABCO id. No. 9529800040
27.58 kg	1:1	912 518 004 0	Doc. Code: 005 / Language: rev/de fr/it / Sheet: 1/1
Size: A 0	Tri: 515	Function Code: Pro/E	CAD System: Pro/E / Proj. Type: 0 2 X / Replacement for

100 mm