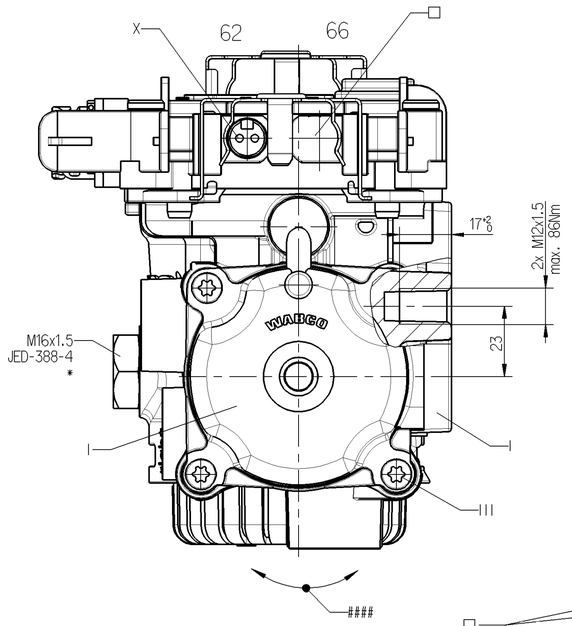

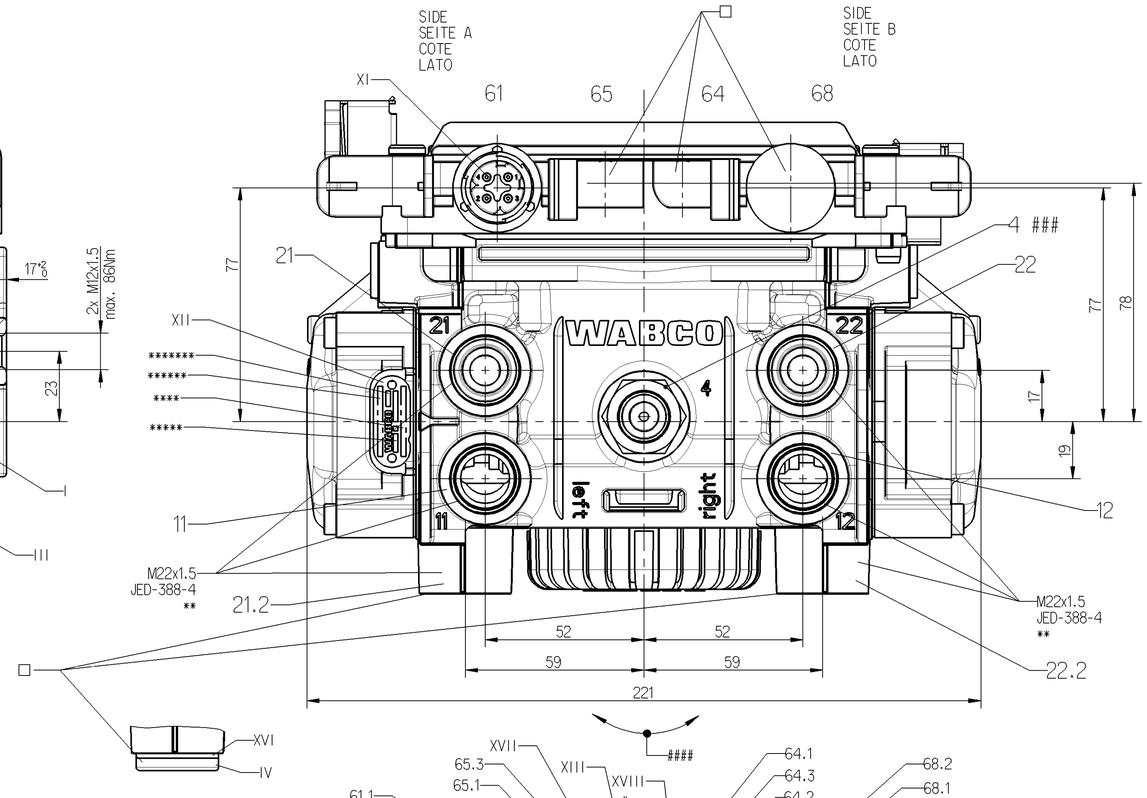

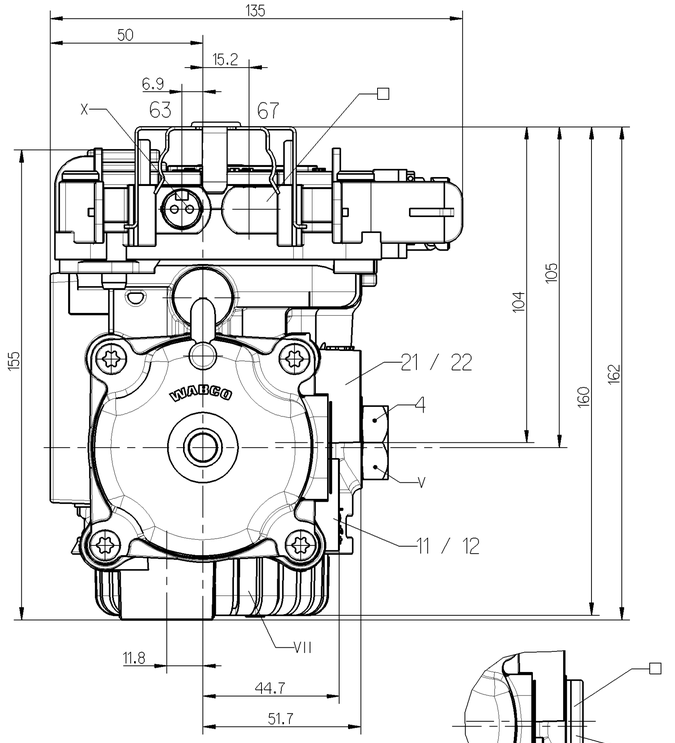

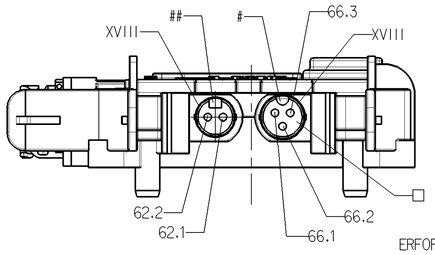

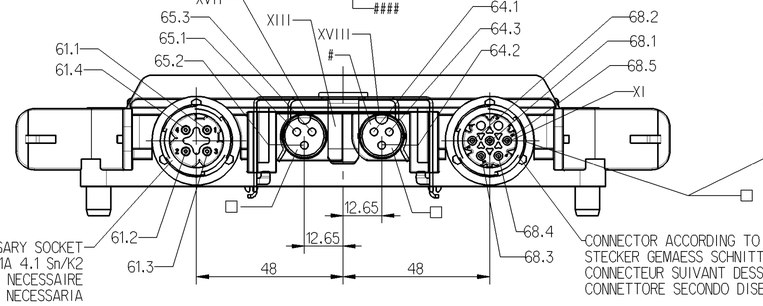

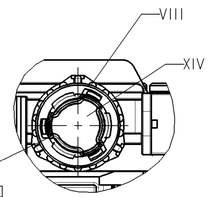

CONNECTOR ACCORDING TO INTERFACE DRAWING
STECKER GEMAESS SCHNITTSTELLENZEICHNUNG
CONNECTEUR SUIVANT DESSIN D'INTERFACE
CONNETTORE SECONDO DISEGNO DI INTERFACCIA
894 110 312 2

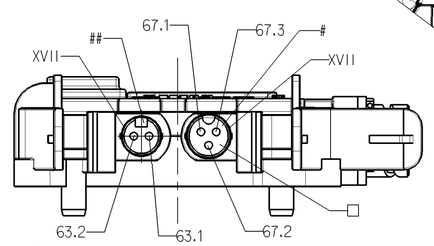

MATERIAL AND SURFACE PROTECTION MATERIAL UND OBERFLAECHENSCHUTZ			MATERIAU ET PROTECTION SUPERFICIELLE MATERIALE E PROTEZIONE SUPERFICIALE	
	I	Al JED-029M1 / C JED-259	X	CuZn / Ag JED-570-865
	II	Fe JED-051M4 / Zn/C JED-256-4	XI	CuZn / Sn/Pb JED-570-845
	III	Fe JED-051M4 / Zn/Al JED-378-1	XII	Al JED-077-1 / JED-007-1
	IV	Fe JED-020-1 / Zn/C JED-256-1	XIII	JED-050MO
G	V	Al JED-803-2 / C JED-259	XIV	Pa 6.6-GF35 JED-359-3
	VI	Pa 6 JED-426-1	XV	
	VII	Pa 6.6 JED-354-1	XVI	Al JED-077-2
	VIII	Pa 6 JED-557-1	XVII	S3755 JED-761.008
	IX	PBT-GF30 JED-352-9	XVIII	S3888 JED-761.008

O-RING-COLOUR : BLACK (63; 65 & 67) ORANGE (62; 64 & 66)
O-RING-FARBE : SCHWARZ (63; 65 & 67) ORANGE (62; 64 & 66)
JOINT TORIQUE COULEUR : NOIR (63; 65 & 67) ORANGE (62; 64 & 66)
O-RING-COLORE : NERO (63; 65 & 67) ARANCIONE (62; 64 & 66)

links
SIDE
SEITE A
COTE
LATO

DRIVING DIRECTION
FAHRTRICHTUNG

rechts
SIDE
SEITE B
COTE
LATO

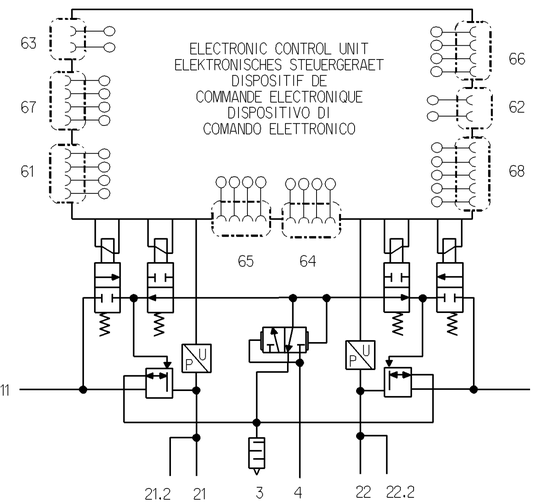

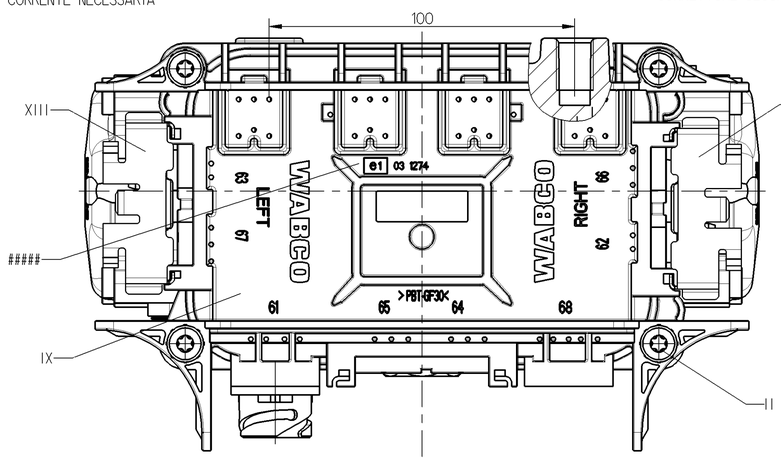

DEPENDING ON THE DESIGN
JE NACH AUSFUEHRUNG
SELON LA CONSTRUCTION
A SECONDA DI DISEGNO

\# NECESSARY SOCKET
ERFORDERLICHE GERAETESTECKDOSE 441 901 316 2
PRISE DE COURANT NECESSAIRE
PRESA DI CORRENTE NECESSARIA

NECESSARY SOCKET
ERFORDERLICHE GERAETESTECKDOSE 441 901 314 2
PRISE DE COURANT NECESSAIRE
PRESA DI CORRENTE NECESSARIA

	SEE SHEET :	NUMBER
###	SIEHE BLATT : 2/2	NUMMER 14
	VOIR FEUILLE :	NUMERO
	VED FOGLIO :	NUMERO

	SEE SHEET :	NUMBER
####	SIEHE BLATT : 2/2	NUMMER 11
	VOIR FEUILLE :	NUMERO
	VED FOGLIO :	NUMERO

	SEE SHEET :	NUMBER
#####	SIEHE BLATT : 2/2	NUMMER 10
	VOIR FEUILLE :	NUMERO
	VED FOGLIO :	NUMERO

General Specification: JED-334-O , Size ISO 14405-1 E
Further Technical Data: 480 104 000 0
Doc. Code: 535 Sheet: 1 To 51

General Tolerances JED-261

Class 1)	Range of Nominal Dimensions (± mm) ≤ 50	> 50 ≤ 180	> 180 ≤ 400	> 400	∢
Fine	0.5	1.0	1.5	2.0	
Medium X	1.0	2.0	3.0	4.0	±3°
Coarse	2.0	3.5	5.0	6.5	

Tapped Holes acc.
1) Tolerance Class Applied Crossmarked

Copyright WABCO®

	Date	Signature
Drawn	2013-02-01	Otte
Checked	2013-02-01	Didwiszus
Expert	Schappler	

WABCO

EBS AXLE MODULATOR
EBS-ACHSMODULATOR
MODULATEUR D'ESSIEU EBS
MODULATORE ASSALE EBS

Mass	Scale	Material No.	Date of first issue	
3,0 KG	1:1	480 104 000 0	Doc.Code 053	Language ML / Sheet 1/2
Size A 1	CAD System Pro/E	ECN-No. 160146 / Revision 1 G / Techn. Resp. 6840	Replacement for -	

100mm

Non è permesso consegnare o terzi o riprodurre questo documento, né utilizzare il contenuto o renderlo comunque noto a terzi senza autorizzazione scritta. Ogni infrazione costituisce un atto illecito e comporterà il risarcimento dei danni subiti.
Copying of this document and giving it to others and the use or communication of the contents thereof, are forbidden without express authority. Contravention of this restriction will constitute an evident abuse and result in a liability to the payment of damages. All rights are reserved in the event of the grant of a patent or registration of a utility model or design. The document is the subject of copyright.
Toute Communication ou reproduction de ce document, toute exploitation ou communication de son contenu sont interdites, sauf autorisation expresse. Tout manquement à cette règle constitue un abus évident et expose son auteur au versement de dommages et intérêts. Tous droits réservés en cas de délivrance d'un brevet ou d'enregistrement d'un modèle d'utilité ou de dessin.
Weitergabe sowie Vervielfältigung dieser Unterlage, Verwertung und Mitteilung ihres Inhalts nicht gestattet, soweit nicht ausdrücklich zugestanden. Zuwiderhandlungen stellen einen offensichtlichen Mißbrauch dar und verpflichten zu Schadenersatz. Alle Rechte für den Fall der Patenterteilung oder Gebrauchsmuster-Eintragung vorbehalten.