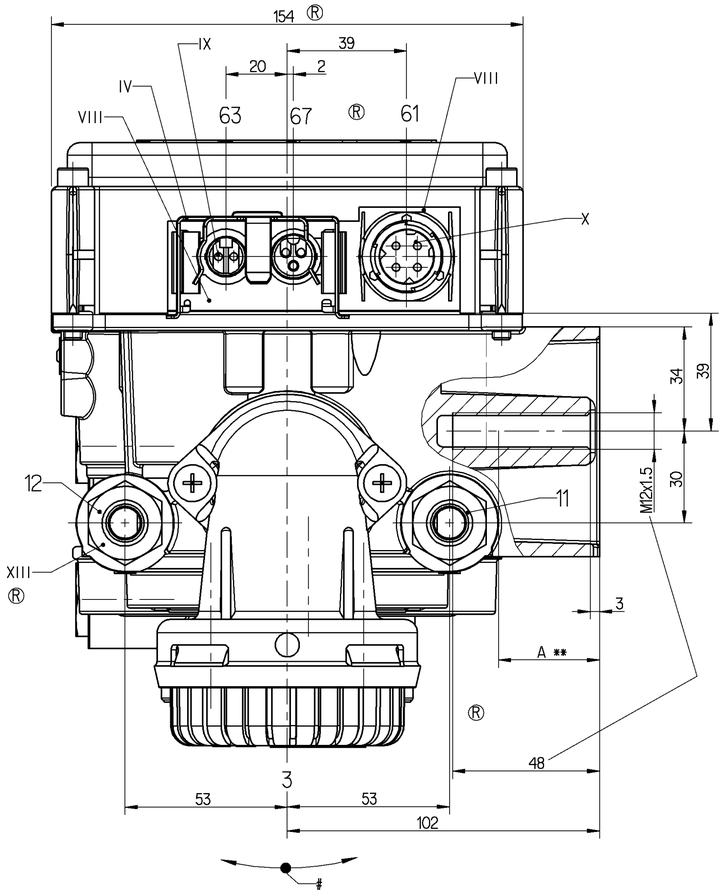

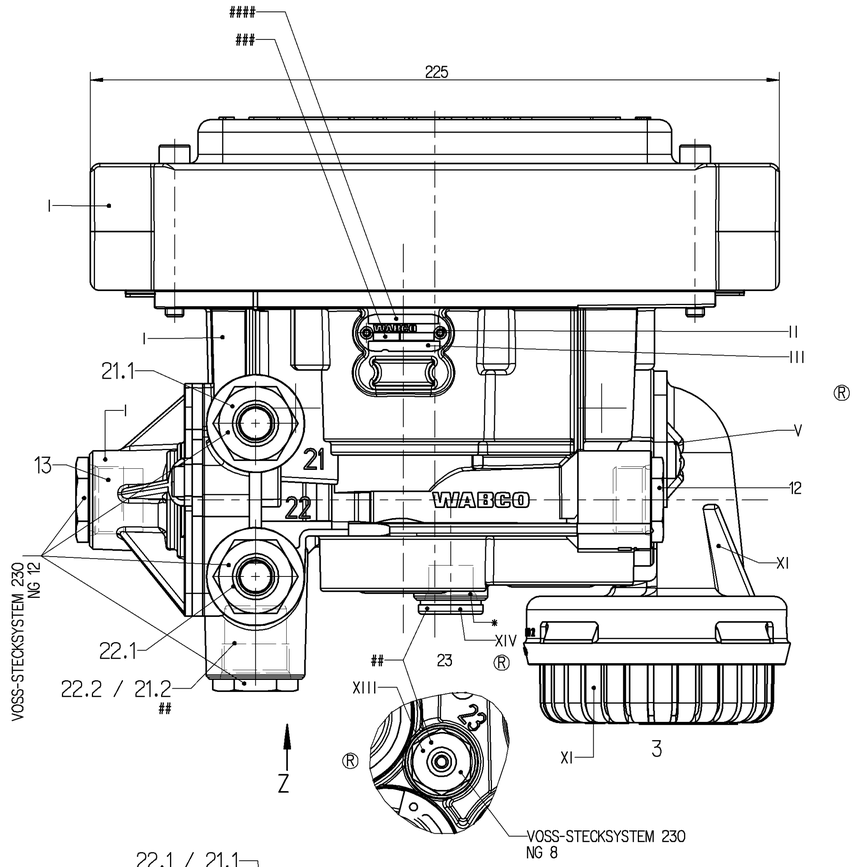

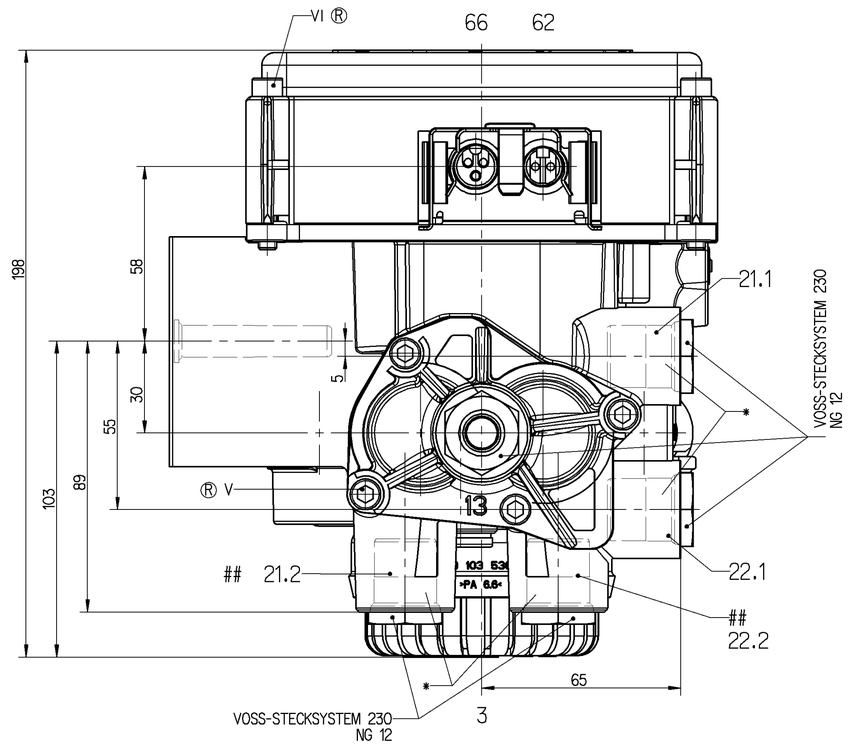

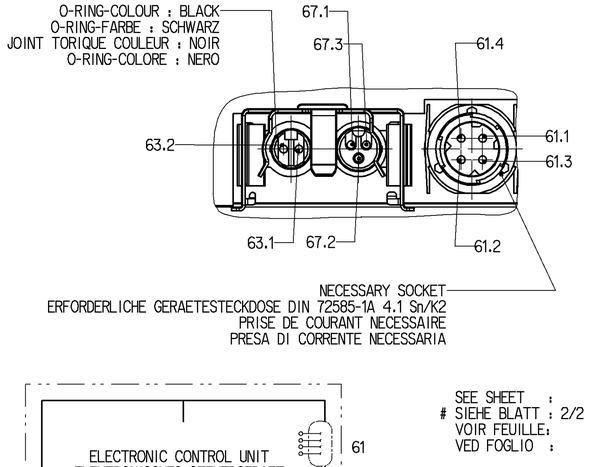

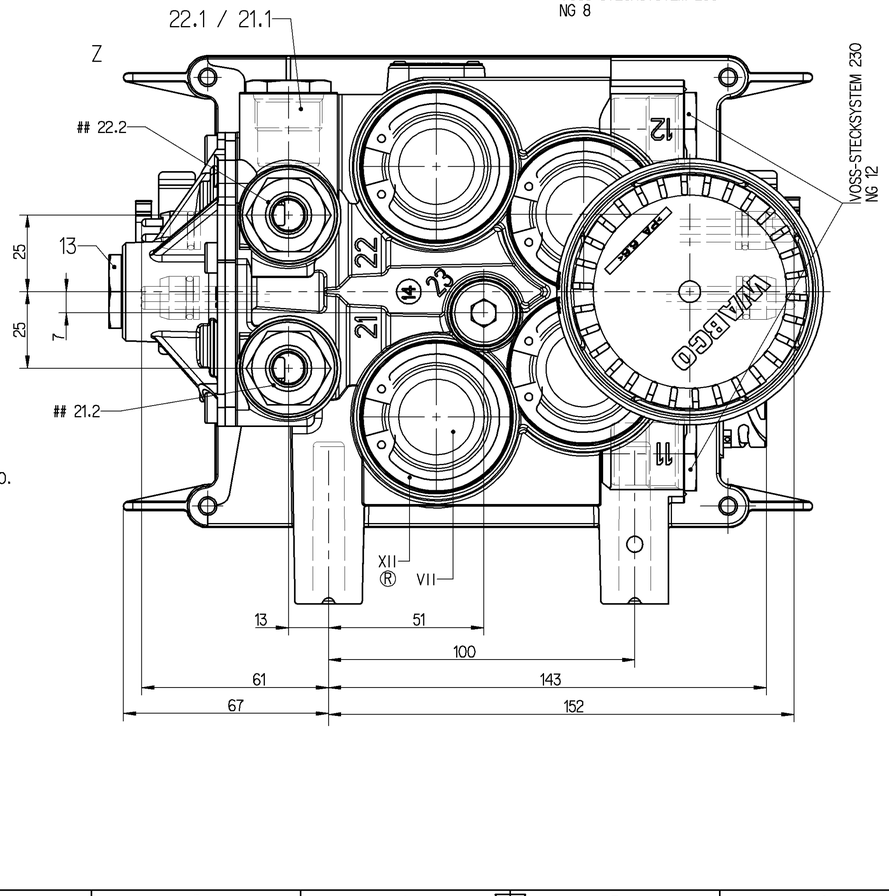

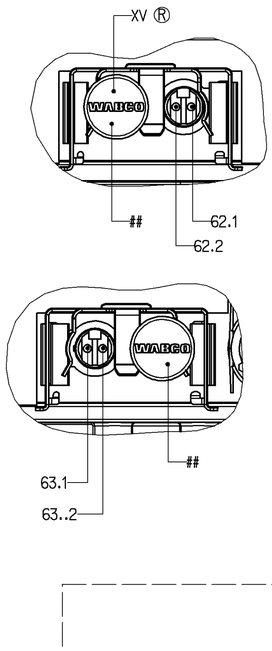

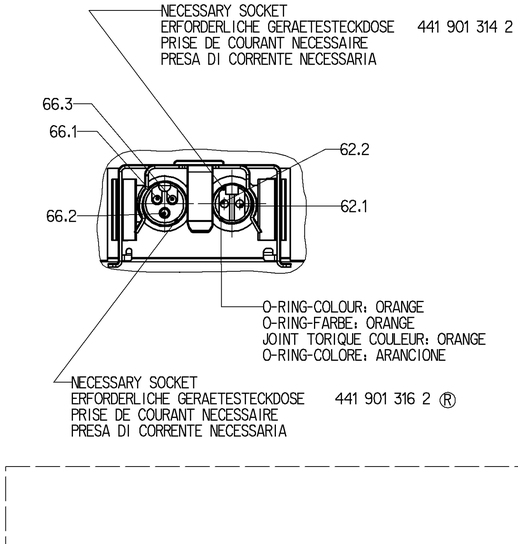

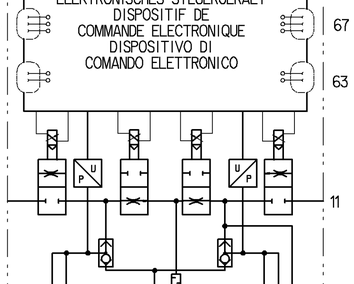

SEE SHEET : NUMBER
SIEHE BLATT : 2/2 NUMMER 10.
VOIR FEUILLE: NUMERO
VED FOGLIO : NUMERO

DEPENDING ON THE DESIGN
JE NACH AUSFUEHRUNG
SELON LA CONSTRUCTION
A SELONDA DI DISEGNO

& SEE SHEET :
SIEHE BLATT : 2/2
VOIR FEUILLE :
VED FOGLIO :

SEE SHEET :
I-XVI SIEHE BLATT : 2/2
VOIR FEUILLE:
VED FOGLIO :

GENERAL SPECIFICATION: JED-334-0								Pro/ENGINEER DRAWING COPYRIGHT		WABCO
FURTHER TECHNICAL DATA: 480 103 000 0								DATE / SIGNATURE		EBS-AXLE MODULATOR
DOC. CODE: 535 SHEET: 1 TO 25								DRAWN 00-12-19 OTTE		EBS-ACHSMODULATOR
GENERAL TOLERANCES								CHECKED 00-12-19 RIEDIGER		MODULATEUR D´ESSIEU EBS
	RANGE OF NOMINAL DIMENSIONS (± mm)							EXPERT CODE 764		MODULATORE ASSALE EBS
CLASS 1)	≤ 50	> 50 ≤ 180	> 180 ≤ 400	> 400				MASS 7.0 KG	SCALE 1:1	PRODUCT IDENTIFICATION NO. 480 103 000 0
FINE	0.5	1.0	1.5	2.0				SIZE A I	TRI 141	DOC. CODE 653 / SHEET 1/2
MEDIUM X	1.0	2.0	3.0	4.0	±3°	070980	11xR	20.03.02		FUNCTION CODE / SHAPE CODE / PRODUCT TYPE 02 / REPLACEMENT FOR
COARSE	2.0	3.5	5.0	6.5		070968	Q	21.05.01		
TAPPED HOLES ACC. ISO 4039 / JED-152						070957	P	21.11.00		
1) TOLERANCE CLASS APPLIED CROSSMARKED						DCN-NO.	REV.	DATE		

DON E PERMESSO CONSEGNARE A TERZI O RIPRODURRE QUESTO DOCUMENTO, NE UTILIZZARE IL CONTENUTO O RENDERE COMUNQUE NOTO A TERZI, SENZA AUTORIZZAZIONE SCRITTA. IN CASO DI CONCESSIONE DI DIRITTI DI PROPRIETA' INDUSTRIALE, SARANNO RICONOSCIUTI SOLO QUELLI PREVISTI DAL CONTRATTO DI FORNITURA.
COPYING OR MAKING DOCUMENT AVAILABLE TO OTHERS AND THE USE OR COMMUNICATION OF THE CONTENTS THEREOF, WITHOUT AUTHORISATION IS PROHIBITED. OFFENDERS ARE LIABLE TO PAY COMPENSATION. ALL RIGHTS GRANTED IN THE EVENT OF THE GRANT OF A PATENT OR REGISTRATION OF A UTILITY MODEL OR DESIGN. THIS DOCUMENT IS THE SUBJECT OF COPYRIGHT.
TOUTE COMMUNICATION OU REPRODUCTION DE CE DOCUMENT, TOUTE EXPLOITATION OU COMMUNICATION DE SON CONTENU NE SONT PAS AUTORISEES SAUF AUTORISATION EXPRESSE. TOUT NON RESPECT OBLIGE A DES DOMMAGES INTERETS. DANS LE CAS DE LA DELIVRANCE DE DROITS DE PROPRIETE INDUSTRIELLE, SEULS SERONT RECONNUS LES DROITS PREVUS PAR LE CONTRAT DE FOURNITURE.
VERVIELDUDIGEN UND DAS ZUGANGMACHEN AN DRITTE OHNE VORHERIGE SCHRIFTLICHE ZUSTIMMUNG SOWIE DIE NICHTBEACHTUNG DIESER BESTIMMUNG ZIEHEN SCHADENSERSATZ NACH SICH. ES GELTEN NUR DIE VERTRAGLICHEN RECHTE FÜR DIE ERTEILUNG EINES GEWERBLICHEN SCHUTZRECHTES.
DIESE UNTERLAGE DARF OHNE VORHERIGE SCHRIFTLICHE ZUSTIMMUNG WEDER VERVIELFÄLTIGT, DRITTEN ZUGÄNGLICH GEMACHT Oder ANDERWEITIG VERWENDET WERDEN. DIE NICHTBEACHTUNG DIESER BESTIMMUNG ZIEHT SCHADENSERSATZ NACH SICH. ES GELTEN NUR DIE VERTRAGLICHEN RECHTE FÜR DIE ERTEILUNG EINES GEWERBLICHEN SCHUTZRECHTES.

Drw.: 480103000____653
TWI: 480103160____A10 0.33+