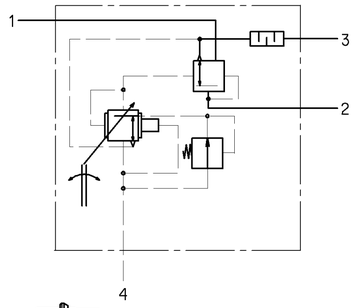

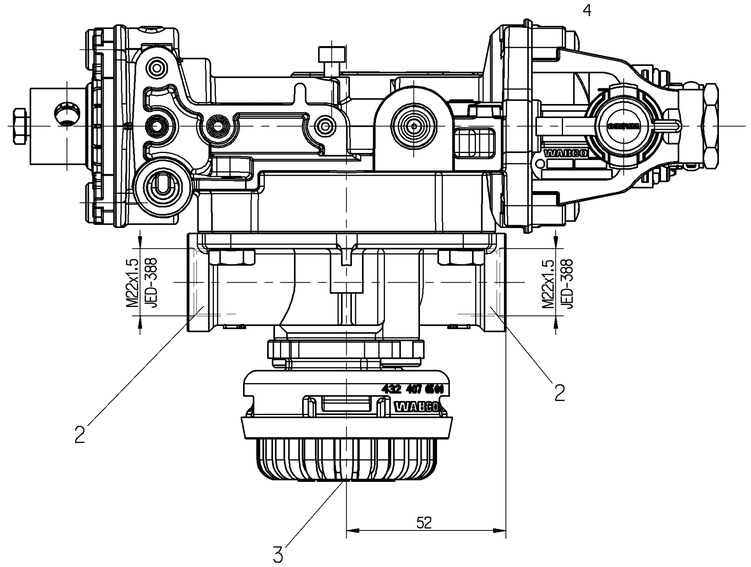

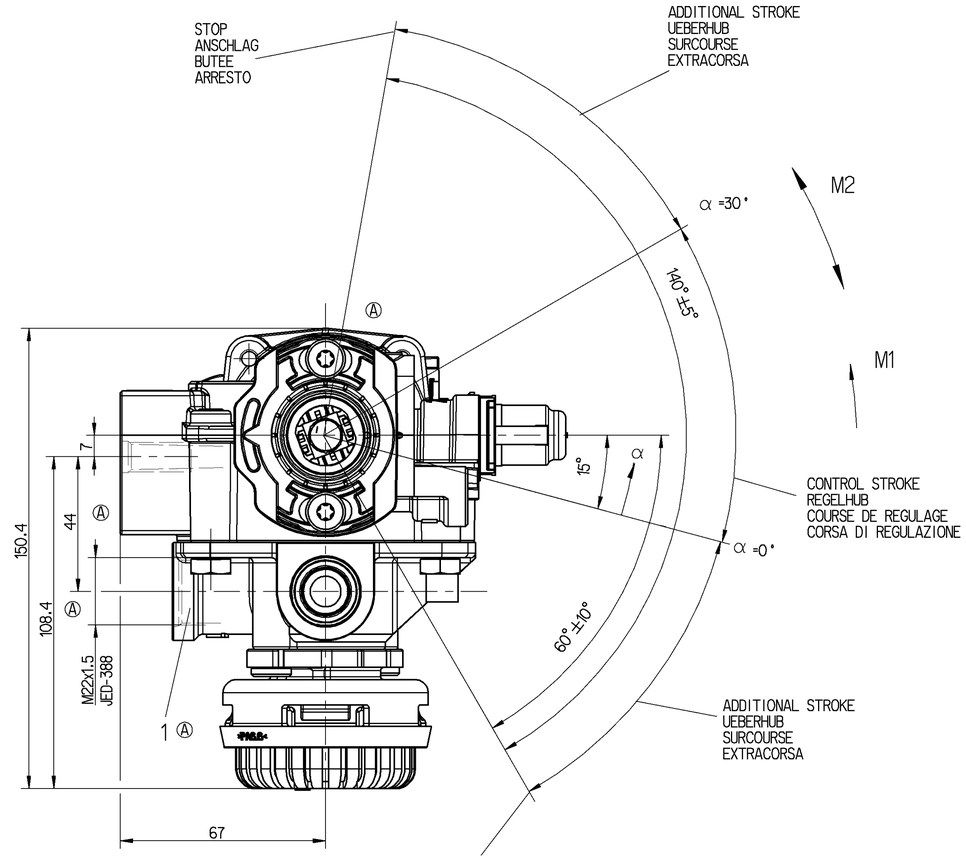

THERMAL RANGE OF APPLICATION :
THERMISCHER ANWENDUNGSBEREICH : -40°... +80° C
BAMME D' APPLICATION THERMIQUE :
CAMPO DI APPLICAZIONE TERMICA :

MEDIUM : AIR
MEDIUM : LUFT
FLUIDE : AIR
FLUIDO : ARIA

1= SUPPLY
VORRAT
ALIMENTATION MAX. pe 13 bar
ALIMENTAZIONE

2= DELIVERY PRESSURE
AUSGESTEUERTER DRUCK
PRESSION DELIVREE
PRESSIONE EROGATA

3= EXHAUST
ENTLUEFTUNG
ECHAPPEMENT
SCARICO

1/4= CONTROL PRESSURE
STEUERDRUCK MAX. pe 10 bar
PRESSION DE COMMANDE
PRESSIONE DI COMANDO

TEMPORARILY
KURZZEITIG MAX. pe 13 bar
DE COURTE DUREE
BREVE TEMPO SOLO

INSTALLATION POSITION AS DRAWN
EINBAULAGE WIE GEZEICHNET
POSITION D'INSTALLATION SUIVANT DESSIN
POSIZIONE DI MONTAGGIO COMO DISEGNATO

M1= NECESSARY DISPLACING MOMENT :
ERFORDERLICHES VERSTELLMOMENT : 0.6 Nm (p4 = 6 bar)
COUPLE NECESSAIRE AU MOUVEMENT :
COPPIA DI REGOLAZIONE NECESSARIA:

M2= PERMISSIBLE ADJUSTING TORQUE :
ZULAESSIGES VERSTELLMOMENT : 15 Nm
COUPLE MAXI ADMIS POUR AJUSTEMENT:
COPPIA DI REGOLAZIONE AMMESSA :

TORQUE FOR CONNECTIONS:
ANZUGSMOMENT FUER EINSCHRAUBSTUTZEN: M16 x 1.5 : Mmax. = 34 Nm
COUPLE DE SERRAGE DES RACCORDS: M22 x 1.5 : Mmax. = 53 Nm
COPPIA DI SERRAGGIO DEI RACCORDI:

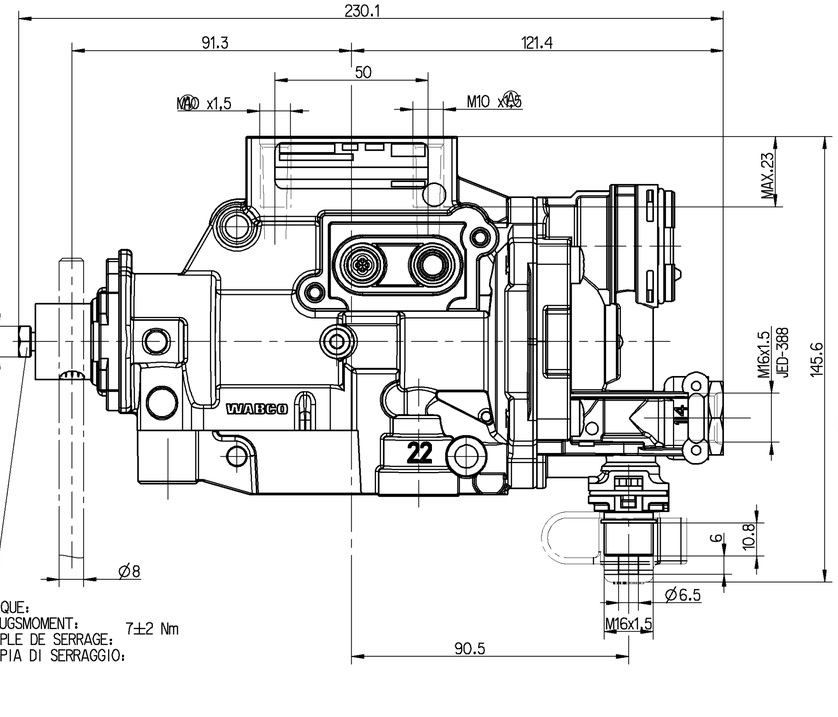

TORQUE:
ANZUGSMOMENT: 7±2 Nm
COUPLE DE SERRAGE:
COPPIA DI SERRAGGIO:

TORQUE
ANZUGSMOMENT FUER PRUEFSCHLAUCH: Mmax. = 5 Nm
COUPLE DE SERRAGE
COPPIA DI SERRAGGIO

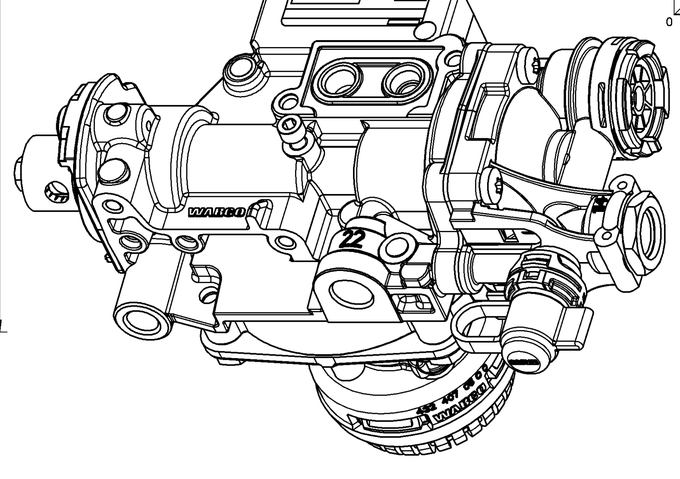

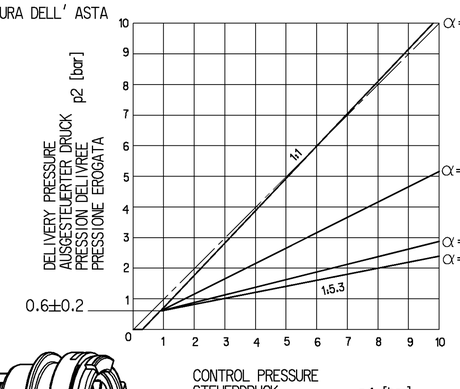

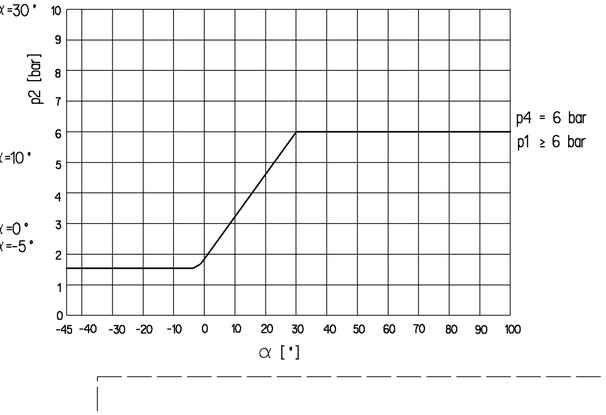

GENERAL SPECIFICATION:		JED-334-0				
FURTHER TECHNICAL DATA:						
DOC. CODE:		SHEET:	TO			
GENERAL TOLERANCES						
		RANGE OF NOMINAL DIMENSIONS (± mm)				
CLASS	1)	≤ 50	> 50 ≤ 180	> 180 ≤ 400	> 400	
FINE		0.5	1.0	1.5	2.0	
MEDIUM		1.0	2.0	3.0	4.0	±3°
COARSE	X	2.0	3.5	5.0	6.5	
TAPPED HOLES ACC. ISO 4039 / JED-388						
1) TOLERANCE CLASS APPLIED CROSSMARKED						

071978 7xA 00-03-09
DCN-NO. REV. DATE

Pro/ENGINEER DRAWING COPYRIGHT

DATE	SIGNATURE
DRAWN 99-07-14	ELZE
CHECKED	FAUCK
EXPERT CODE 742	

MASS: KG
SCALE: 1:1
SIZE: A 1
TRI: 140

WABCO

AUTOM.LOAD-SENSING VALVE
AUTOM.BREMSKRAFTREGLER
CORRECTEUR DE FREINAGE AUTOM.
REGULATORE DI FRENATURA AUTOM.

PRODUCT IDENTIFICATION NO.: 475 720 003 0
DOC. CODE: 605
SHEET: 1/1

FUNCTION CODE | SHAPE CODE | PRODUCT TYPE 0 0 | REPLACEMENT FOR 884 011 026 0

150mm

Drw.: 475720030___605
TKA1: 475720030___A10 B.47

NON È PERMESSO CONSEGNARE A TERZI O RIPRODURRE QUESTO DOCUMENTO, NE UTILIZZARE IL CONTENUTO O DESTINARLO A TERZI SENZA NOSTRA AUTORIZZAZIONE SCRITTA. IN CASO DI CONCESSIONE DI BREVETTO, MODELLO DI UTILITÀ O MARCHIO DEPOSITATO RIVENDICANTE IL CONTENUTO DI QUESTO DOCUMENTO, CE NE RISERVIAMO LA PROPRIETÀ.

DOCUMENT ET DONNEES DOCUMENTAIRES QUI EN SONT LE SUJET, NE PEUVENT ETRE ni COPIES ni COMMUNIQUES A DES TIERS SANS NOTRE AUTORISATION ECRITE. EN CAS DE DELIVRANCE DE BREVET, DE MODELE D'UTILITE OU D'ENREGISTREMENT DE MARQUE REVENDIQUANT LE CONTENU DE CE DOCUMENT, NOUS NOUS EN RESERVONS LA PROPRIETE.

DOCUMENTO E DATI DOCUMENTALI CHE NE SONO OGGETTO, NON POSSONO ESSERE COPIATI O COMUNICATI A TERZI SENZA LA NOSTRA AUTORIZZAZIONE SCRITTA. IN CASO DI CONCESSIONE DI BREVETTO, MODELLO DI UTILITÀ O MARCHIO DEPOSITATO RIVENDICANTE IL CONTENUTO DI QUESTO DOCUMENTO, CI RISERVIAMO LA PROPRIETÀ.

TOUTE COMMUNICATION OU REPRODUCTION DE CE DOCUMENT, TOUTE EXPLOITATION OU COMMUNICATION DE SON CONTENU OU EMPLOI ULTERIEUR NE SONT PAS AUTORISES SANS NOTRE ACCORD ECRIT. EN CAS DE DELIVRANCE DE BREVET, DE MODELE D'UTILITE OU D'ENREGISTREMENT DE MARQUE REVENDIQUANT LE CONTENU DE CE DOCUMENT, NOUS NOUS EN RESERVONS LA PROPRIETE.

ALLE RECHTE FÜR DEN FALL DER ERTEILUNG EINES PATENTES, GEBRAUCHSMUSTERS OD. EINTRAGUNG EINES WARENZEICHENS BEANSPRUCHEN WIR UNS DIE ALLEINIGE RECHTSAUSÜBUNG.