SURFACE PROTECT./OBERFL. SCHUTZ	
I	JED-259
II	JED-256
III	JED-257
IV	KUNSTSTOFF
V	JED-260

TORQUE FOR CONNECTIONS:
ANZUGSMOMENT FUER EINSCHRAUBSTUTZEN: M16×1.5: $M_{max.}$= 34 Nm
COUPLE DE SERRAGE DES RACCORDS: M22×1.5: $M_{max.}$= 53 Nm
COPPIA DI SERRAGGIO DEI RACCORDI:

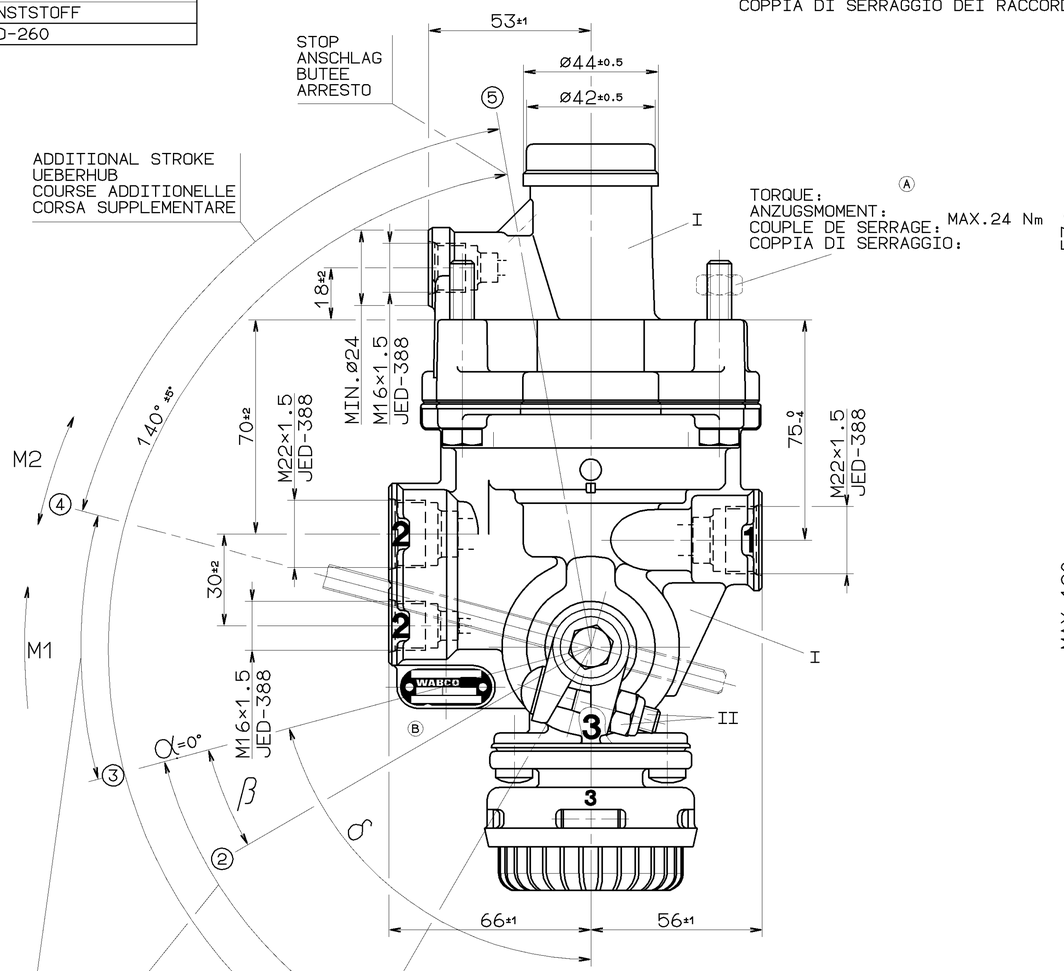

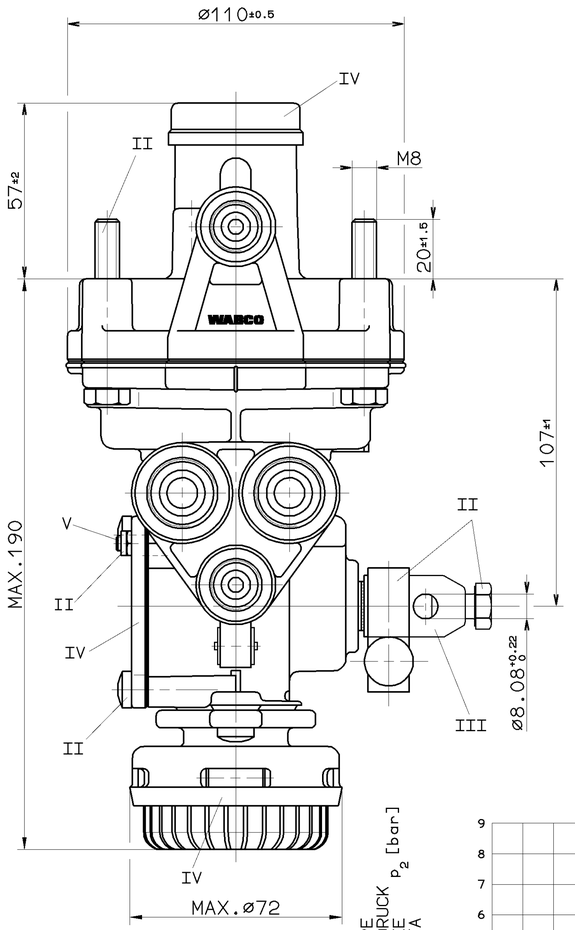

THERMAL RANGE OF APPLICATION:
THERMISCHER ANWENDUNGSBEREICH:
GAMME D'APPLICATION THERMIQUE: -40°...+80° C
CAMPO DI APPLICAZIONE TERMICA:

MEDIUM: AIR
MEDIUM: LUFT
FLUIDE: AIR
FLUIDO: ARIA

WORKING PRESSURE:
BETRIEBSDRUCK:
PRESSION DE SERVICE: *
PRESSIONE D'ESERCIZIO:

1 = SUPPLY / VORRAT / ALIMENTATION / ALIMENTAZIONE — *MAX.p_e 13bar

2 = DELIVERY PRESSURE / AUSGESTEUERTER DRUCK / PRESSION DELIVREE / PRESSIONE EROGATA

3 = EXHAUST / ENTLUEFTUNG / ECHAPPEMENT / SCARICO

4 = CONTROL PRESSURE / STEUERDRUCK / PRESSION DE COMMANDE / PRESSIONE DI COMANDO — *MAX.p_e 10.2bar (TEMPORARY / KURZZEITIG / DE COURTE DUREE MAX.p_e13bar / BREVE TEMPO SOLO)

M1 = NECESSARY DISPLACING MOMENT / ERFORDERLICHES VERSTELLMOMENT / COUPLE NECESSAIRE AU MOUVEMENT / COPPIA DI REGOLAZIONE NECESSARIA

M2 = ADMISSIBLE DISPLACING MOMENT: / ZULAESSIGES VERSTELLMOMENT: / ADMISSIBLE MAXI AU MOUVEMENT: / COPPIA DI REGOLAZIONE AMMESSA: — 20 Nm

○ = POSITION OF THE LEVER / HEBELSTELLUNG / POSITION DU LEVIER / POSIZIONE LEVA

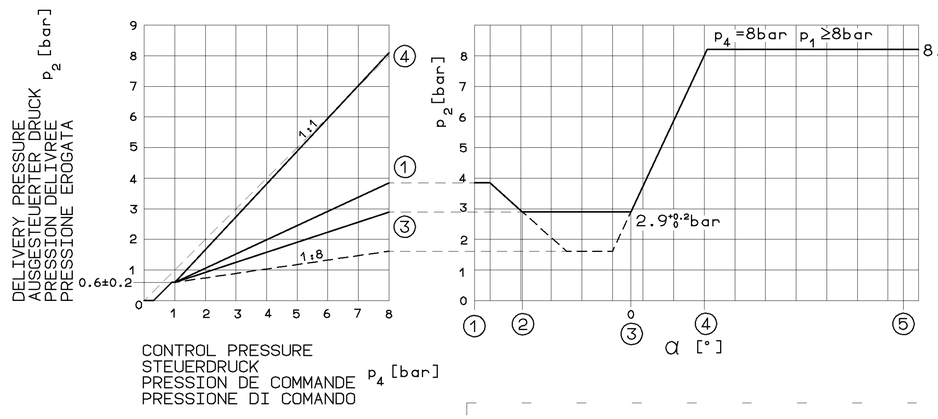

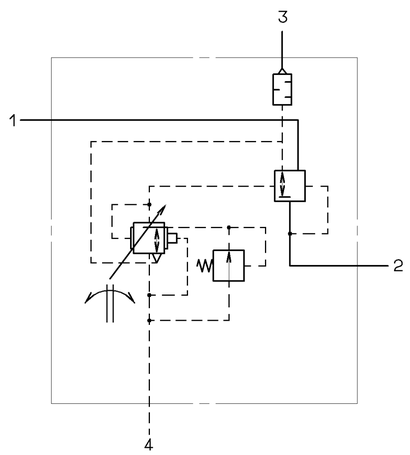

	475 710 137 0	A 003 431 16 12	24	36	51+10 -5	81	1.6	
	475 710 136 0	A 003 431 27 12	16	39	54+10 -5	84	2.4	
ZGS Ⓑ	WABCO	CUSTOMER'S NO. KUNDEN-NR. kZ NO. CLIENT NO. CLIENTE Ⓑ	α	β	γ	δ	[Nm] M1	
	IDENTIFICATION		[°]					

GENERAL SPECIFICATION: JED-334
FURTHER TECHNICAL DATA:
DOC. CODE: SHEET: TO

GENERAL TOLERANCES

CLASS 1)	RANGE OF NOMINAL DIMENSIONS (± mm) ≤50	>50 ≤180	>180 ≤400	>400	
FINE	0,5	1,0	1,5	2,0	
MEDIUM ×	1,0	2,0	3,0	4,0	± 3°
COARSE	2,0	3,5	5,0	6,5	

TAPPED HOLES ACC. ~~ISO 4029 / JED 152~~ JED-388
1) TOLERANCE CLASS APPLIED CROSSMARKED

DCN-NO.	REV.	DATE
066704	4×B	98-04-16
057066	4×A	95-03-28

CADAM-DRAWING COPYRIGHT

DATE	SIGNATURE	
95-01-25	DRAWN: HAUKE	
95-01-27	CHECKED: FAUCK KIEL DEIKE	
95-01-31	STANDARDIZATION: PANTZER	

WABCO

AUTOM.LOAD-SENSING VALVE
AUTOM.BREMSKRAFTREGLER
CORRECTEUR DE FREINAGE AUTOM.
REGULATORE DI FRENATURA AUTOM

MASS	SCALE	PRODUCT IDENTIFICATION NO.	DOC. CODE	SHEET
1.9 KG	1:1	475 710 093 0	653	1/1
SIZE A 1	T.R.I. 140		SHAPE CODE	REPLACEMENT FOR 884 009 637 0 OF 94-05-18

100mm

EXPERT CODE 7 4 2 PRODUCT TYPE 0 0 X

TOUTE COMMUNICATION OU REPRODUCTION DE CE DOCUMENT, TOUTE EXPLOITATION OU COMMUNICATION DE SON CONTENU A DES FINS NON AUTORISEES SONT INTERDITES. DANS LE CAS D'UN BREVET, D'UN MODELE D'UTILITE OU D'UN DESSIN OU MODELE DE PROTECTION, WABCO SE RESERVE LE DROIT DE DEPOSER UNE DEMANDE DE BREVET.
NOR IS PERMISSIBLE DISCLOSURE TO THIRD PARTIES OR USE FOR COMPETITIVE PURPOSES OF THIS DOCUMENT OR THE INFORMATION CONTAINED THEREIN. IN THE EVENT OF A PATENT, UTILITY MODEL OR DESIGN PATENT, WABCO RESERVES THE RIGHT TO FILE A PATENT APPLICATION.
TOUTE COMMUNICATION OU REPRODUCTION DE CE DOCUMENT, TOUTE EXPLOITATION OU COMMUNICATION DE SON CONTENU A DES FINS NON AUTORISEES SONT INTERDITES. DANS LE CAS D'UN BREVET, D'UN MODELE D'UTILITE OU D'UN DESSIN OU MODELE DE PROTECTION, WABCO SE RESERVE LE DROIT DE DEPOSER UNE DEMANDE DE BREVET.
VERVIELFÄLTIGUNG UND WEITERGABE DIESER UNTERLAGE, SOWIE VERWERTUNG UND MITTEILUNG IHRES INHALTS NICHT GESTATTET, SOWEIT NICHT AUSDRÜCKLICH ZUGESTANDEN. ZUWIDERHANDLUNGEN STELLEN EINEN VERSTOSS GEGEN DAS STRAFGESETZBUCH DAR. IM FALLE EINER PATENT-, GEBRAUCHSMUSTER-EINTRAGUNG VORBEHALTEN.
NOR IS PERMISSIBLE DISCLOSURE TO THIRD PARTIES OR USE FOR COMPETITIVE PURPOSES OF THIS DOCUMENT OR THE INFORMATION CONTAINED THEREIN. IN THE EVENT OF A PATENT, UTILITY MODEL OR DESIGN PATENT, WABCO RESERVES THE RIGHT TO FILE A PATENT APPLICATION.
THIS DOCUMENT IS THE SUBJECT OF COPYRIGHT.