	MATERIAL AND SURFACE PROTECTION				
A	AL (JED-029M1)	/C (JED-259)	E	ZN (JED-004M)	/C (JED-260)
B	FE (JED-057M)	/ZN-FE(JED-256.1)	F	8.8	/ZN(JED-256)
C	PA 6.6 (JED-354.1)		G	4.8	/ZN(JED-256)
D	PA 6.6 GK-35 (JED-559)				

THE VALVE CORRESPONDS TO THE REGULATIONS FOR ELECTROMAGNETIC DEVICESACCORDING TO VDE 0580
GERAET ENTSPRICHT DEN BESTIMMUNGEN FUER ELEKTROMAGNETISCHE GERAETE NACH VDE 0580
LA VALVE CORRESPOND AUX CONDITIONS POUR DES APPAREILS ELECTROMAGNETIQUES SUIVANT VDE 0580
LA VALVOLA CORRESPONDE ALLE CONDIZIONI PER APPARECCHI ELEKTROMAGNETICHI SECONDO VDE 0580

1.1 WORKING MEDIUM : AIR (WATER-, OIL AND ALCOHOL CONTAINING)
ARBEITSMEDIUM : LUFT (WASSER-, OEL UND ALKOHOLHALTIG)
FLUIDE D'UTILISATION : AIR (CHARGE D'EAU, D'HUILE ETD'ALCOOL)
FLUIDO DI ESERCIZIO : ARIA (ACQUOSO,OLEIFERO E ALCOOLOSO)

1.2 WORKING ENVIRONMENT : AIR (WATER- AND SALT CONTAINING)
UMGEBUNGSMEDIUM : LUFT (WASSER- UND SALZHALTIG)
FLUIDE AMBIANTE : AIR (CHARGE D'EAU DE SEL)
FLUIDO AMBIENTE : ARIA (ACQUOSO E SALIFERO)

2.1 THERMAL RANGE OF APPLICATION
UNDER NORMAL AMBIANT CONDITIONS :
THERMISCHER ANWENDUNGSBEREICH
UNTER NORMALEN UMGEBUNGSBEDINGUNGEN : -40°...+80°C
PLAGE DE TEMPERATURE EN
UTILISATION CONTINUE DE :
CAMPO D'APPLICAZIONE TERMICA NELLE
NORMALI CONDIZIONI AMBIENTALI :

2.2 SHORT TERM RESISTANCE TO HEAT : AT WITHOUT VOLTAGE
KURZZEITIGE WAERMEBESTAENDIGKEIT : MAX. 1 h BEI 110°C OHNE SPANNUNG
RESISTANCE A LA CHALEUR A COURTE DUREE : EN SANS VOLTAGE
RESISTENZA AL CALORE BREVE TEMPO SOLO : IN SENZA VOLTAGGIO

3.1 WORKING PRESSURE (SUPPLY) :
BETRIEBSDRUCK (VORRAT) :
PRESSION D'UTILIZATION (ALIMENTATION) : p_e = 5...13 bar
PRESSIONE DI ESERCIZIO (ALIMENTAZIONE) :

3.2 MAX. DYNAMIC PRESSURE (SERVICE LINE) :
MAX. DYNAMISCHER DRUCK (ARBEITSLEITUNG) :
PRESSION DYNAMIQUE MAXI (CONDUITE DE SORTIE) : p_e = 20 bar
PRESSIONE DINAMICA MAX. (CONDOTTA D'USCITA) :

4.1 MIN. FLOW PASSAGE /NOMINAL DIAMETER
MIN. DURCHFLUSSOEFFNUNG /NENNWEITE
MIN. ORIFICE CALIBRE /DIAMETRE NOMINAL
MIN. PASSAGGIO LIBERO /DIAMETRO NOMINALE

4.2 PORT 1,21,22,26,31 :
ANSCHLUSS 1,21,22,26,31 :
ORIFICE 1,21,22,26,31 : 78 mm² (≙Ø10mm)
ORIFIZIO 1,21,22,26,31 :

4.3 PORT 23,24,25 :
ANSCHLUSS 23,24,25 :
ORIFICE 23,24,25 : 38 mm² (≙Ø7mm)
ORIFIZIO 23,24,25 :

4.4 PORT 32 :
ANSCHLUSS 32 :
ORIFICE 32 : 59 mm² (≙Ø8.7mm)
ORIFIZIO 32 :

5 INSTALLATION LIMITATIONS : AT THE TOP, PREFERABLY
EINBAUBESCHRAENKUNGEN : ** OBEN, VORZUGSWEISE
RESTRICTIONS D'INSTALLATION : EN HAUT, PREFERENCE
LIMITAZIONE DI MONTAGGIO : VERSO IL ALTO, PREFERENZA

*** AT THE TOP
OBEN
EN HAUT
VERSO IL ALTO

6 MAINTENANCE REQUIREMENTS : NONE
WARTUNGSANFORDERUNGEN : KEINE
ENTRETIEN : NON
MANUTENZIONE : NON

7 VOLTAGE :
SPANNUNG :
VOLTAGE : 24 V +6 -4.4 V
VOLTAGGIO :

8 TYPE OF CURRENT : DIRECT CURRENT
STROMART : GLEICHSTROM
NATURE DU COURANT : COURANT CONTINU
NATURA DELLA CORRENTE : CORRENTE CONTINUA

9 SERVICE CONDITION : VALVE 100% ED/5min VALVE
BETRIEBSART : VENTIL I (-40°C ÷ +60°C) VENTIL II 100% ED
CONDITION DU SERVICE : CLAPET 50% ED/5min CLAPET
CONDIZIONE DI SERVIZIO : VALVOLA (+60°C ÷ +80°C) VALVOLA

10 SECURITY AGAINST THE CONFUSING OF POLES : EXISTING
VERPOLSICHERHEIT : VORHANDEN
DISPOSITIF DE TROMPEUR DE POLES : EXISTANT
SICUREZZA CONTRO L'INVERSIONE DEI POLI : ESISTENTE

11 NOMINAL CURRENT AT ROOM TEMPERATURE :
NENNSTROM BEI RAUMTEMPERATUR :
COURANT NOMINAL A LA TEMPERATURE AMBIANTE : I_N = 0.32 A
CORRENTE NOMINAL ALLA TEMPERATURA AMBIENTE :

12 TYPE OF PROTECTION ACC. TO DIN 40050 :
SCHUTZART NACH DIN 40050 : IP 6K6K
MODE DE PROTECTION SUIVANT DIN 40050 :
TIPO DI PROTEZIONE SECONDO DIN 40050 :

13 PROTECTION CLASS :
SCHUTZKLASSE : III
CLASSE DE PROTECTION :
CLASSE DI PROTEZIONE :

SOCKET
* GERAETESTECKDOSE
PRISE DE COURANT
PRESA DI CORRENTE

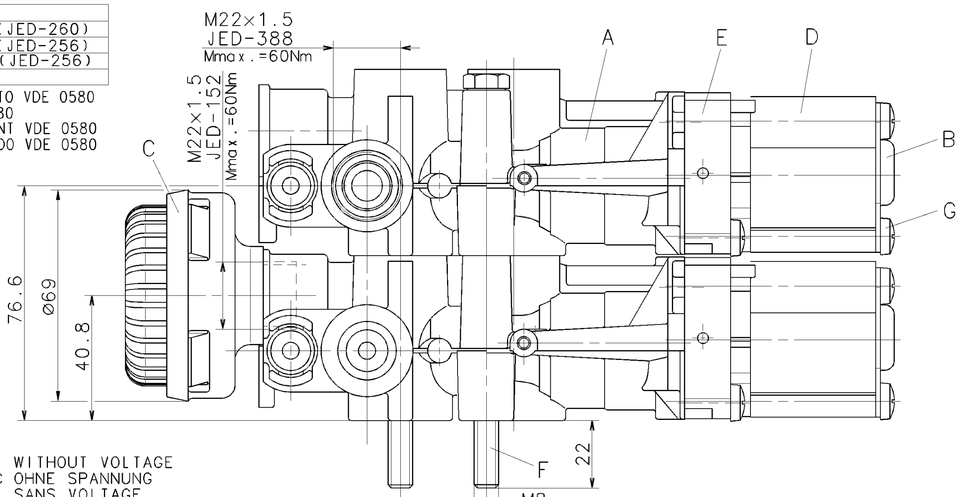

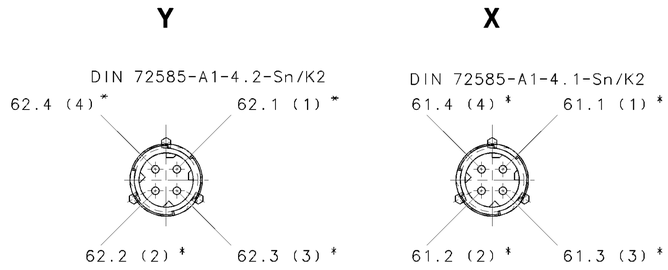

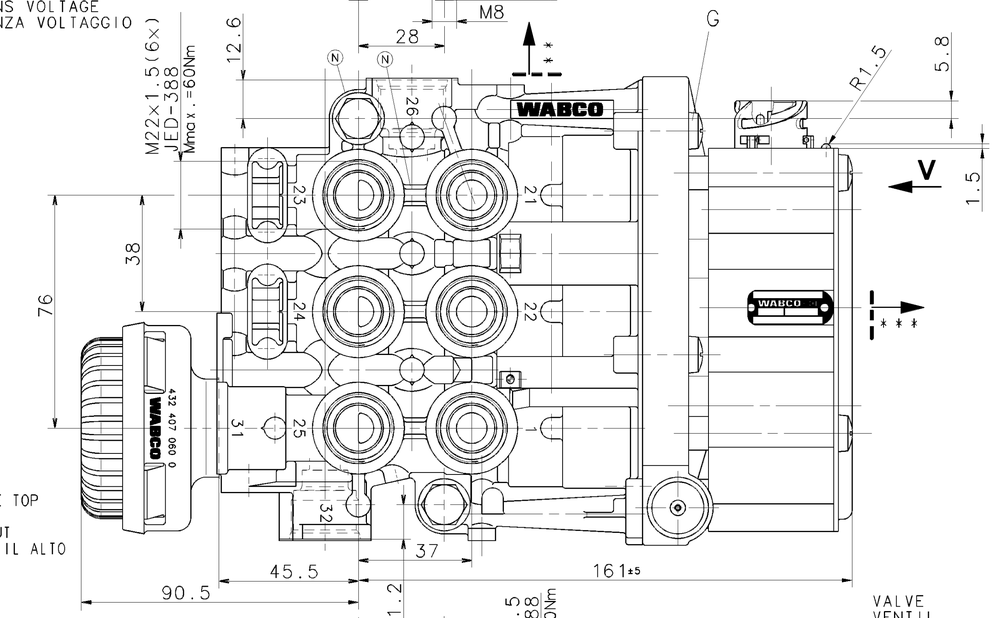

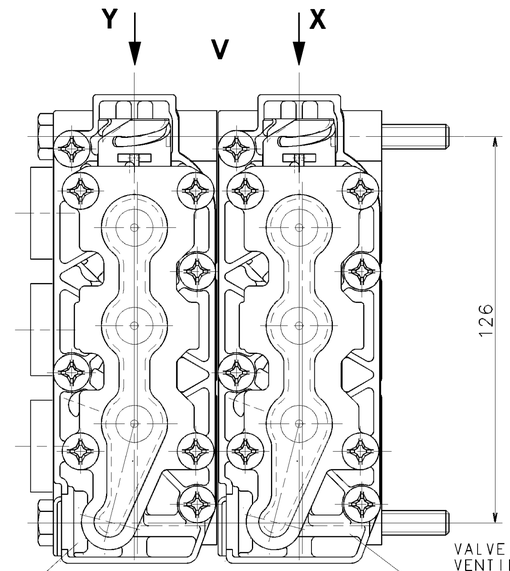

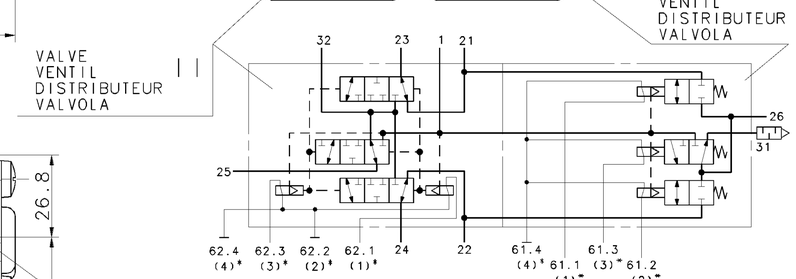

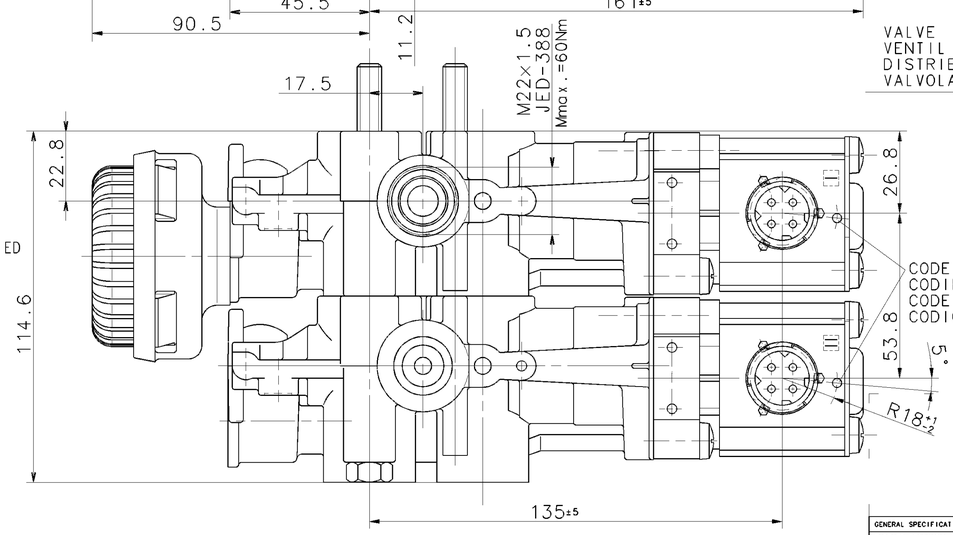

CODE FOR PLUG
CODIERUNG FUER STECKER
CODE POUR FICHE
CODICE PER SPINA

1 SUPPLY,ENERGIEZUFLUSS VOM VORRAT, ALIMENTATION,ALIMENTAZIONE
21,22,23,24,25,26 DELIVERY, ARBEITSLEITUNG, UTILISATION, MANDATA
31,32 EXHAUST, ANSCHLUSS ATMOSPHAERE, ECHAPPEMENT, SCARICO
61.1,61.2,61.3,61.4 ELECTRICAL CONTROL, ELEKTRISCHER STEUERANSCHLUSS, COMMANDE ELETTRIQUE,
62.1,62.2,62.3,62.4 COMANDO ELETTRICO

GENERAL SPECIFICATION: JED-334					
FURTHER TECHNICAL DATA:					
DOC. CODE:		SHEET:		TO	
GENERAL TOLERANCES					
CLASS 1)	RANGE OF NOMINAL DIMENSIONS (± mm)				
	≤50	> 50 ≤180	>180 ≤400	>400	
FINE	0,5	1,0	1,5	2,0	
MEDIUM	1,0	2,0	3,0	4,0	± 3°
COARSE	2,0	3,5	5,0	6,5	
TAPPED HOLES ACC. ISO 4039 / JED-152					//JED-388
1) TOLERANCE CLASS APPLIED CROSSMARKED					

DCN-NO.	REV.	DATE
075983	2xN	01-11-30
075962	2xM	01-08-21
075927	8xL	01-02-12
061243	1xK	98-02-12
061236	1xJ	97-09-30
061220	8xH	97-02-26
055778	2xG	95-09-11
056714	2xF	95-02-14
053292	4xE	94-10-27
055720	4xD	94-10-11
053259	4xC	94-05-31

CADAM-DRAWING COPYRIGHT	DATE	SIGNATURE
DRAWN:	94-01-20	GRESCHNER
CHECKED:	94-01-20	GEIGER
STANDARDIZATION:	94-01-20	PANTZER

WABCO

SOLENOID VALVE
MAGNETVENTIL (AA+LA)
ELECTROVANNE
ELECTROVALVOLA

MASS	SCALE	PRODUCT IDENTIFICATION NO.	DOC. CODE	SHEET
4.65 KG	1:1 (2:1) (5:1)	472 905 111 0	605	1/1
SIZE A 1	I.R.I. 140		SHAPE CODE	REPLACEMENT FOR

100mm

EXPERT CODE 7 4 5

PRODUCT TYPE 0 1 X

TOUTE COMMUNICATION OU REPRODUCTION DE CE DOCUMENT, TOUTE EXPLOITATION OU COMMUNICATION DE SON CONTENU NON E PERMESSO CONSEGNARE A TERZI O RIPRODURRE QUESTO DOCUMENTO, NE UTILIZZARNE IL CONTENUTO O REN-
DRE PUBBLICO SENZA AUTORIZZAZIONE SCRITTA. TOUS DROITS DE PROPRIETE INTELLECTUELLE ET INDUSTRIELLE SUR CE DOCUMENT. TOUTE UTILISATION ABUSIVE
DE CE DOCUMENT, TOUTE REPRODUCTION, TOUTE MISE A DISPOSITION DE TIERS OU TOUTE COMMUNICATION DE SON CONTENU ENTIER OU PARTIEL SONT INTERDITES.
WEITERGABE SOWIE VERVIELFAELTIGUNG DIESER UNTERLAGE, VERWERTUNG UND MITTEILUNG IHres INHALTS NICHT COPYING OF THIS DOCUMENT AND GIVING IT TO OTHERS AND THE USE OR COMMUNICATION OF THE CONTENTS THEREOF
GESTATTET, SOWEIT NICHT AUSDRUECKLICH ZUGESTANDEN. ZUWIDERHANDELNDE VERPFLICHTET ZU SCHADENSERSATZ. ALLE RECHTE FUER DEN FALL DER PATENTERTEILUNG ODER
EINTRAGUNG VORBEHALTEN. NON SONO PERMESSE LA PRESENTAZIONE A TERZI DI QUESTO DOCUMENTO, NE LA DIFFUSIONE, NE LA MODIFICA O LA REGISTRAZIONE DI UN DIRITTO DI PROPRIETA' INDUSTRIALE SU QUESTO DOCUMENTO. ALLE PERSONE CHE OFFRISCONO DI TALI PRESTAZIONI SONO DOVUTI I DANNI.

1009/016/3/04.93
605/653