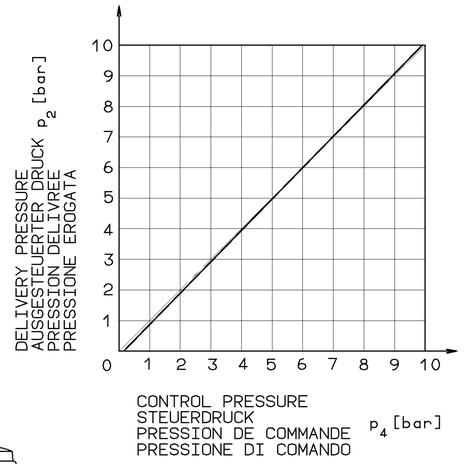

ELECTRICAL CONTROL
ELEKTRISCHER STEUERANSCHLUSS
COMMANDE ELECTRIQUE
COMMANDO ELECTRICO
} DIN 72585-A1-3.1-Sn/K1

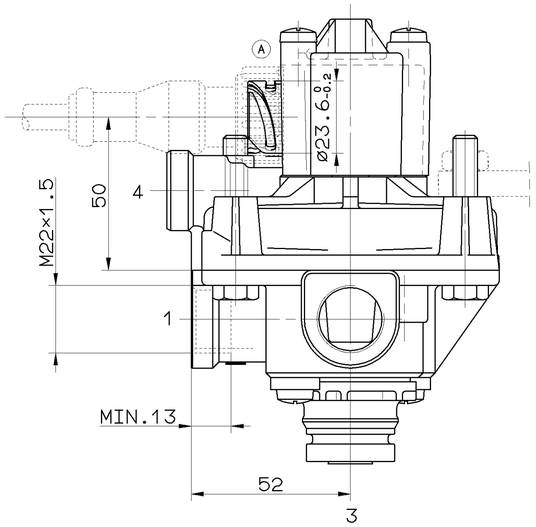

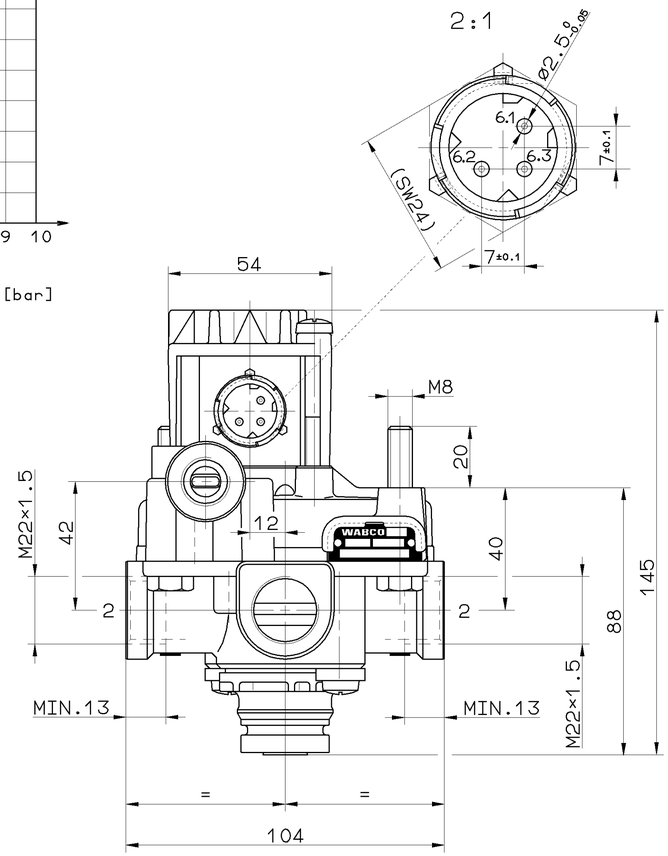

THE VALVE CORRESPONDS TO THE REGULATIONS FOR ELECTROMAGNETIC DEVICES ACCORDING TO VDE 0580
DAS GERAET ENTSPRICHT DEN BESTIMMUNGEN FUER ELEKTROMAGNETISCHE GERAETE NACH VDE 0580
LA VALVE CORRESPOND AUX CONDITIONS POUR DES APPAREILS ELECTROMAGNETIQUES SUIVANT VDE 0580
LA VALVOLA CORRISPONDE ALLE CONDIZIONI PER APPARECCHI ELECTROMAGNETICHI SECONDO VDE 0580

MEDIUM MEDIUM FLUIDE FLUIDO	AIR LUFT AIR ARIA
VOLTAGE SPANNUNG VOLTAGE VOLTAGGIO	24 V
TYPE OF CURRENT STROMART NATURE DU COURANT NATURA DELLA CORRENTE	DIRECT CURRENT GLEICHSTROM COURANT CONTNU CORRENTE CONTINUA
SERVICE CONDITION BETRIEBSART CONDITION DU SERVICE CONDIZIONE DI SERVISO	DISCONTINUOUS SERVICE AUSSETZBETRIEB ED 5%/5min SERVICE DISCONTINUE ESERCIZIO DISCONTINUO
NOMINAL CURRENT NENNSTROM COURANT NOMINAL CURRENTE NOMINALE	1.65 A
TYPE OF PROTECTION SCHUTZART MODE DE PROTECTION TIPO DI PROTEZIONE	IP 66/69K IEC 529
PROTECTION CLASS SCHUTZKLASSE CLASSE DE PROTECTION CLASSE DI PROTEZIONE	III
WORKING PRESSURE BETRIEBSDRUCK PRESSION D'UTILISATION PRESSION DI ESERCIZIO	MAX. 10 bar
THERMAL RANGE OF APPLICATION THERMISCHER ANWENDUNGSBEREICH GAMME D'APPLICATION THERMIQUE CAMPO DI APPLICAZIONE THERMICA	-40°C....+80°C
SOCKET GERAETESTECKDOSE PRISE DE COURANT PRESA DI CORRENTE	894 101 649 2
ADMISSIBLE INSTALLATION POSITION ZULAESSIGE EINBAULAGE POSITION D'INSTALLATION ADMISE POSIZIONEEDI MONTAGGIO AMMESSA	±15°
FOR FURTHER TECHNICAL DATA SEE PRODUCT SPECIFICATION WEITERE TECHNISCHE DATEN SIEHE PRODUKT SPEZIFIKATION POUR AUTRES DONNEES TECHNIQUES VOIR PRODUCT SPECIFICATION PER ULTERIORI DATI TECNICI VEDERE SPECIFICA DI PRODOTTO	472 195 031 0

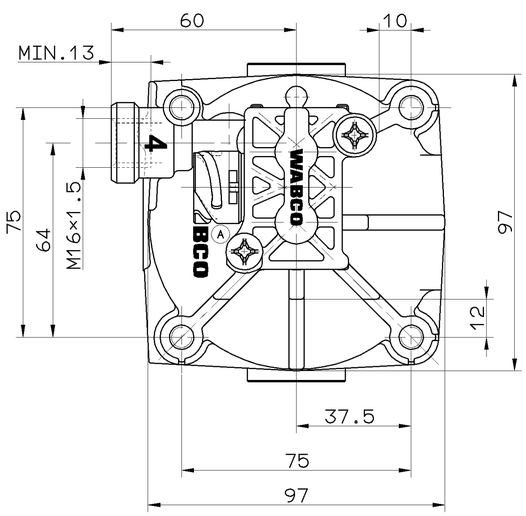

1 SUPPLY OF ENERGY
ENERGIEZUFLUSS
ALIMENTATION
ALIMENTATIONE

2 DELIVERY OF ENERGY
ENERGIEABFLUSS
UTILISATION
MANDATA

3 EXHAUST
ENTLUEFTUNG
ECHAPPEMENT
SCARICO

4 CONTROL
STEUERANSCHLUSS
COMMANDE
COMMANDO

6.1 ELECTRICAL CONTROL (MAGNET)
6.2 ELEKTRISCHER STEUERANSCHLUSS (MAGNET)
6.3 COMMANDE ELECTRIQUE (AIMANT)
6.3 COMMANDO ELECTRICO (MAGNETE)

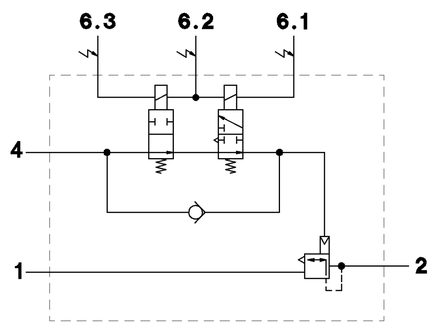

GENERAL SPECIFICATION: JED-334						
FURTHER TECHNICAL DATA:						
DOC. CODE:		SHEET: TO				
GENERAL TOLERANCES						
CLASS 1)	RANGE OF NOMINAL DIMENSIONS (± mm) ≤50	>50 ≤180	>180 ≤400	>400		
FINE	0,5	1,0	1,5	2,0	± 3°	
MEDIUM ×	1,0	2,0	3,0	4,0		
COARSE	2,0	3,5	5,0	6,5		
TAPPED HOLES ACC. ISO 4039 / JED-152					068321	2× A 98-11-10
1) TOLERANCE CLASS APPLIED CROSSMARKED					DCN-NO.	REV. DATE

CADAM-DRAWING COPYRIGHT
DATE SIGNATURE
DRAWN: 96-05-23 HARNISCHM
CHECKED: 96-05-23 HOEFLER
STANDARDIZATION:

WABCO

ABS-RELAY MODULATOR
ABS-RELAISVENTIL
ABS-VALVE RELAIS
ABS-VALVOLA RELE

MASS	SCALE	PRODUCT IDENTIFICATION NO.	DOC. CODE	SHEET
0.910 KG	1:1	472 195 031 0	605	1/1
SIZE A 1	T.R.I. 141		SHAPE CODE	REPLACEMENT FOR

100mm

EXPERT CODE 760

PRODUCT TYPE 02X

TUTTE COMUNICAZIONI ED RIPRODUCTION DI QUESTO DOCUMENTO, TUTTE APPLICATION DI SUA CONTENUTO, NON È PERMESSO CONSEGNARE A TERZI O RIPRODURE QUESTO DOCUMENTO, NE UTILIZZARE IL CONTENUTO O RENDERLO COMUNQUE NOTO A PERSONE NON AUTORIZZATE DA WABCO. IN CASO DI CONCESSIONE DI UN BREVETTO O DI UNA REGISTRAZIONE DI MODELLO DI UTILITÀ, WABCO SI RISERVA IL DIRITTO DI MODIFICARE IL PRESENTE DOCUMENTO O DI RITIRARLO.
DIESES DOKUMENT SOWIE MITTEILUNG ZUGÄNGLICH MACHEN, VERVIELFÄLTIGEN, ZUR VERWENDUNG UND MITTEILUNG DEREN INHALTS NICHT ERLAUBT, SOWEIT NICHT AUSDRÜCKLICH VON WABCO ZUGESTANDEN. ZUZUGESTANDENEN FÜR DEN FALL DER ERTEILUNG EINES PATENTES ODER EINER GEBRAUCHSMUSTER-EINTRAGUNG VORBEHALTEN.
NON È PERMESSO CONSEGNARE A TERZI O RIPRODURRE QUESTO DOCUMENTO, NE UTILIZZARE IL CONTENUTO O RENDERLO COMUNQUE NOTO A PERSONE NON AUTORIZZATE DA WABCO. IN CASO DI CONCESSIONE DI UN BREVETTO O DI UNA REGISTRAZIONE DI MODELLO DI UTILITÀ, WABCO SI RISERVA IL DIRITTO DI MODIFICARE IL PRESENTE DOCUMENTO O DI RITIRARLO.
THIS DOCUMENT IS THE SUBJECT OF COPYRIGHT.