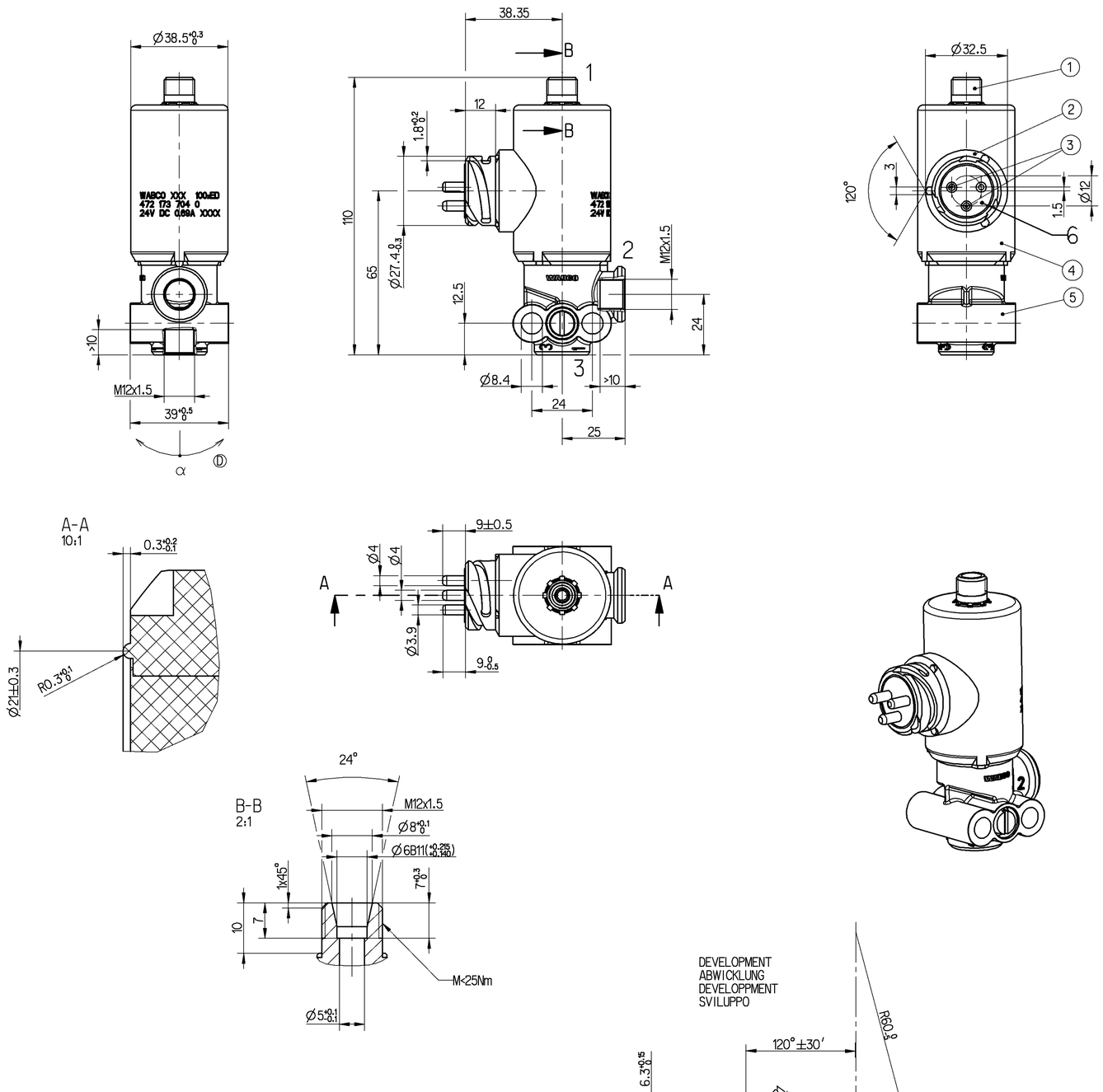

THE VALVE CORRESPONDS TO THE REGULATIONS FOR ELECTROMAGNETIC DEVICES ACCORDING TO DIN VDE 0580
DAS GERAET ENSPRICHT DEN BESTIMMUNGEN FUER ELEKTROMAGNETISCHE GERAETE NACH DIN VDE 0580
LE VALVE CORRESPOND AUX CONDITIONS POUR DES APPAREILS ELECTROMAGNETIQUES SUIVANT DIN VDE 0580
LA VALVOLA CORRISPONDE ALLE CONDIZIONI PER APPARECCHI ELETTROMAGNETICHI SECONDO DIN VDE 0580

MEDIUM : AIR
MEDIUM : LUFT
FLUIDE : AIR
FLUIDO : ARIA

VOLTAGE :
SPANNUNG : $24^{+8}_{-6.5}$ V DC ✱
VOLTAGE :
VOLTAGGIO :

✱ WORKING PRESSURE : / BETRIEBSDRUCK : / PRESSION D'UTILISATION : / PRESSION DI ESERCIZIO : p_e = 0...11 bar AT / BEI / SOUS / PER 21.6...32 V DC AND / UND / ET / E p_e = 0...8 bar AT / BEI / SOUS / PER 17.5...32 V DC

PERMISSIBLE PRESSURE : / ZULAESSIGER DRUCK : / PRESSION ADMISSIBLE : / PRESSIONE AMMISIBILE : p_e < 13 bar

NOMINAL CURRENT : / NENNSTROM : / COURANT NOMINAL : / CORRENTE NOMINALE : 0.69 A

NOMINAL DIAMETER SUPPLY Ø4mm, EXHAUST Ø4mm
NENNWEITE BELUEFTUNG Ø4mm, ENTLUEFTUNG Ø4mm
DIAMETRE NOMINAL ALIMENTATION Ø4mm, ECHAPPEMENT Ø4mm
DIAMETRO NOMINALE ALIMENTAZIONE Ø4mm, SCARICO Ø4mm

RELATIVE DUTY CYCLE : / RELATIVE EINSCHALTDAUER : 100% ED / PLAGE DE UTILISATION : / DURATE DELL'INSERIMENTO :

THERMAL RANGE OF APPLICATION : / THERMISCHER ANWENDUNGSBEREICH : / PLAGE THERMIQUE D'APPLICATION : / CAMPO DI APPLICAZIONE TERMICA : -40°C...+80°C

PROTECTION CLASS : / SCHUTZKLASSE : / CLASSE DE PROTECTION : / CLASSE DI PROTEZIONE : III

TYPE OF PROTECTION : / SCHUTZART : / MODE DE PROTECTION : / TIPO DI PROTEZIONE : IP 6K9K AND / UND / ET / E IP 6K7 WITH SEALED CONNECTIONS 1, 2, 3, 6
MIT ABGEDICHTETEN ANSCHLUESSEN 1, 2, 3, 6
AVEC CONNEXIONS ETANCHEES 1, 2, 3, 6
CON CONNESSIONI SIGILLATI 1, 2, 3, 6

POSITION OF INSTALLATION : OPTIONAL BUT WITHOUT SEALED CONNECTION 3
EINBAULAGE : BELIEBING JEDOCH OHNE ABGEDICHTETEN ANSCHLUSS 3
POSITION D'INSTALLATION : AU CHOIX MAIS SANS CONNEXION ETANCHEE 3
POSIZIONE DI MONTAGGIO : A PIACERE PURCHE SENZA CONNESSION SIGILLATI 3
α = ±45° Ⓓ

VOLTAGE PEAKS ON BREAKING :
ABSCHALTSPANNUNGSSPITZEN : <|80|V
VOLTAGE DEDE POINTE ALA RUPTURE :
VOLTAGGI DELLE PUNTE ALLA ROTTURA :

1 SUPPLY
ENERGIEZUFLUSS VOM VORRAT
ALIMENTATION
ALIMENTAZIONE

2 DELIVERY
ENERGIEABFLUSS IN DIE ARBEITSLEITUNG
UTILISATION
MANDATA

3 EXHAUST
ANSCHLUSS ATMOSPHAERE
ECHAPPEMENT
SCARICO

6 ELECTRIC TERMINAL
ELEKTRISCHER ANSCHLUSS
BORNE ELECTRIQUE
MORSETTI ELETTRICI

	MATERIAL / SURFACE PROTECTION WERKSTOFF / OBERFLAECHENSCHUTZ MATIERE / PROTECTION DE SURFACE MATERIALE / PROTEZIONE SUPERFICIALE	
1	JED-565	
2	JED-559	
3	JED-570.656	
4	JED-303	JED-739-0
5	JED-004M	JED-260

GENERAL SPECIFICATION:	JED-334-0		
FURTHER TECHNICAL DATA:	472 173 704 0 Ⓓ		
DOC. CODE: 535	SHEET: 1 TO 9		
GENERAL TOLERANCES			
CLASS 1)	RANGE OF NOMINAL DIMENSIONS (± mm) ≤ 50	> 50 ≤ 180	> 180 ≤ 400	> 400
FINE	0.5	1.0	1.5	2.0	±3°
MEDIUM	1.0	2.0	3.0	4.0	
COARSE	2.0	3.5	5.0	6.5	
TAPPED HOLES ACC. ISO 4039 / JED-152				
1) TOLERANCE CLASS APPLIED CROSSMARKED				

DON-NO.	REV.	DATE
081346	4xD	02-03-27

Pro/ENGINEER DRAWING COPYRIGHT

DATE	SIGNATURE
DRAWN 02-03-27	Runge
CHECKED 02-03-27	Rovira
EXPERT CODE 7 2 6	

WABCO

3/2 SOLENOID VALVE
3/2 MAGNETVENTIL
ELECTROVANNE 3/2
ELETTROVALVOLA 3/2

MASS	SCALE	PRODUCT IDENTIFICATION NO.	DOC. CODE	SHEET
0.5 KG	1:1 (2:1)	472 173 704 0	605	1/1
SIZE A 1	TRI 142			

FUNCTION CODE	SHAPE CODE	PRODUCT TYPE	REPLACEMENT FOR
		9 2	472 173 704 0 of 96-02-22

Ⓓ

NON È PERMESSO CONSEGNARE A TERZI O RIPRODURRE QUESTO DOCUMENTO, NE UTILIZZARE IL CONTENUTO O BENEFICIO CHIAMARE PER A TERZI. ALCUNI MODELLI O PARTI DI QUESTO DOCUMENTO SONO COPERTI DA BREVETTO O DA DOMANDA DI BREVETTO. LA DISTRIBUZIONE DI UNA LICENZA NON IMPLICA L'ESISTENZA DI DIRITTI.

TOUTE COMMUNICATION OU REPRODUCTION DE CE DOCUMENT, TOUTE EXPLOITATION OU COMMUNICATION DE SON CONTENU NE SONT PAS AUTORISÉES SANS ÉCRIT PRÉALABLE. CERTAINS MODÈLES OU PARTIES DE CE DOCUMENT SONT COUVERTS PAR UN BREVET OU UNE DEMANDE DE BREVET. LA DISTRIBUTION D'UNE LICENCE NE IMPLIQUE PAS L'EXISTENCE DE DROITS.

DIESES DOKUMENT DARF OHNE ERLAUBNIS WEDER WEITERGEGEBEN NOCH VERVIELFÄLTIGT WERDEN. EINIGE MODELLE UND TEILE DIESES DOKUMENTS SIND DURCH PATENT GESCHÜTZT. DIE VERWENDUNG DER ZEICHNUNGEN UND DER DARIN ENTHALTENEN INFORMATIONEN ERFOLGT OHNE ANERKENNUNG EINER PATENTRECHTLICHEN BESTEHENS EINES RECHTES.

THIS DOCUMENT MAY NOT BE GIVEN TO OTHERS AND THE USE OR COMMUNICATION OF THE CONTENTS THEREOF, WITHOUT WRITTEN PERMISSION, IS PROHIBITED. SOME MODELS OR PARTS OF THIS DOCUMENT ARE COVERED BY PATENT OR PATENT APPLICATION. THE DISTRIBUTION OF A LICENCE DOES NOT IMPLY THE EXISTENCE OF RIGHTS.

NON È PERMESSO CONSEGNARE A TERZI O RIPRODURRE QUESTO DOCUMENTO, NE UTILIZZARE IL CONTENUTO O BENEFICIO CHIAMARE PER A TERZI. ALCUNI MODELLI O PARTI DI QUESTO DOCUMENTO SONO COPERTI DA BREVETTO O DA DOMANDA DI BREVETTO. LA DISTRIBUZIONE DI UNA LICENZA NON IMPLICA L'ESISTENZA DI DIRITTI.

Dw.: 472173704D___605
TM.: 472173704D___A02 a.3