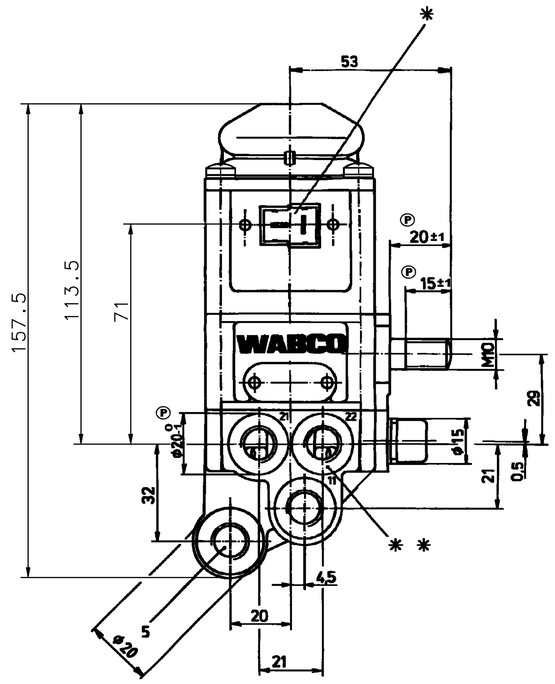

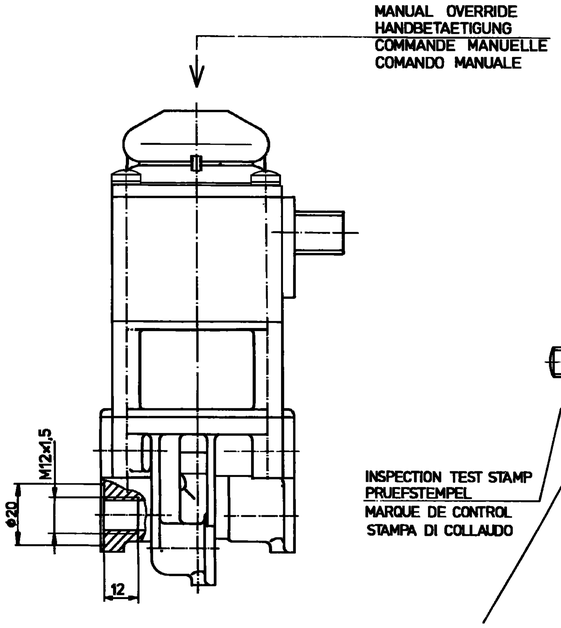

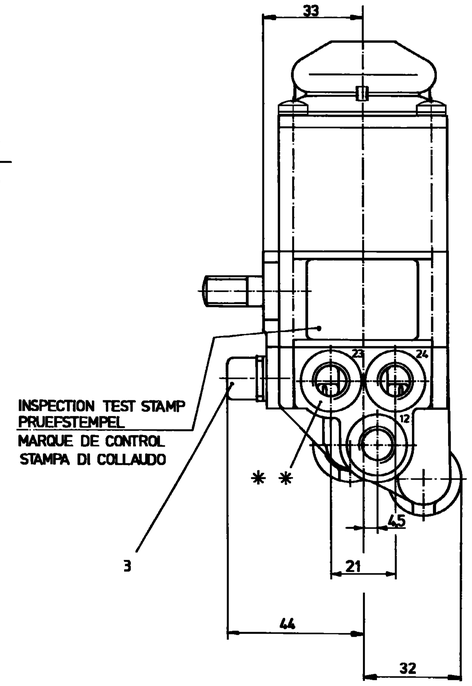

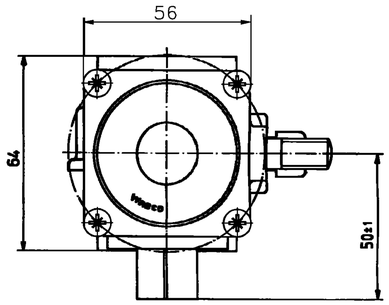

*	RECEPTACLE STECKHUELSE CLIP FEMELLE TERMINALE FEMINA	6,3 DIN 46 247
	RECEPTACLE HOUSING STECKHUELSENGEHAEUSE BOITIER DE PROTECTION POUR CLIPS FEMELLE CONTENITORE DEL TERMINALE FEMMINA	894 100 140 4

* *	PORT ANSCHLUSS ORIFICE ORIFIZIO	22/23	DOOR CLOSING SIDE TUERSCHLIESSSEITE COTE DE FERMETURE DE LA PORTE LATO DI CHIUSURA DELLA PORTA

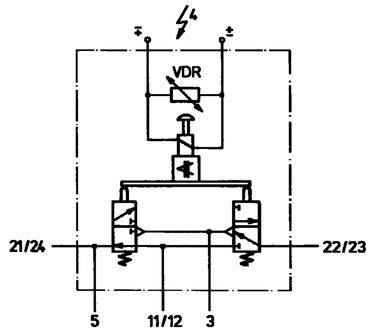

11...12	SUPPLY ENERGIEZUFLUSS VOM VORRAT ALIMENTATION ALIMENTAZIONE
21...24	DELIVERY ENERGIEABFLUSS IN DIE ARBEITSLEITUNG UTILISATION MANDATA
3	EXHAUST ANSCHLUSS ATMOSPHAERE ECHAPPEMENT SCARICO
4	ELECTRICAL CONTROL ELEKTRISCHER STEUERANSCHLUSS COMMANDE ELECTRIQUE COMMANDO ELETTRICO
5	PORT FOR PRESSURE SWITCH DRUCKSCHALTERANSCHLUSS ORIFICE POUR CONTACTEUR ELECTROPNEUMATIQUE ORIFIZIO PER INTERRUTTORE PNEUMATICO DI CORRENTE

THE VALVE CORRESPONDS TO THE REGULATIONS FOR ELECTROMAGNETIC DEVICES ACCORDING TO
GERAET ENTSPRICHT DEN BESTIMMUNGEN FUER ELEKTROMAGNETISCHE GERAETE NACH
LA VALVE CORRESPOND AUX CONDITIONS POUR DES APPAREILS ELECTROMAGNETIQUES SUIVANT
LA VALVOLA CORRESPONDE ALLE CONDIZIONI PER APPARECCHI ELETTROMAGNETICHI SECONDO
VDE 0580

MEDIUM	AIR
MEDIUM	LUFT
FLUIDE	AIR
FLUIDO	ARIA
VOLTAGE SPANNUNG VOLTAGE VOLTAGGIO	$24V^{+4,8}_{-2,4}$ DC
TYP OF CURRENT	DIRECT CURRENT
STROMART	GLEICHSTROM
NATURE DU COURANT	COURANT CONTINU
NATURA DELLA CORRENTE	CORRENTE CONTINUA
SERVICE CONDITION	DICONTINUOUS SERVICE
BETRIEBSART	AUSSETZBETRIEB
CONDITION DU SERVICE	SERVICE DISCONTINU 15% / 5min
CONDIZIONE DI SERVIZIO	ESERCIZIO DISCONTINUO
NOMINAL CURRENT NENNSTROM COURANT NOMINAL CORRENTE NOMINALE	2.1A (24V) 2.3A (26V)
PROTECTION CLASS SCHUTZKLASSE CLASSE DE PROTECTION CLASSE DI PROTEZIONE	III

TYPE OF PROTECTION ACCORD TO SCHUTZART NACH MODE DE PROTECTION SUIVANT TIPO DI PROTEZIONE SECONDO	DIN 40 050	IP 66 * IP 20 / IP 66
INSULANT CLASS ISOLIERSTOFFKLASSE CLASSE D'ISOLANT CLASSE D'ISOLANTE		F
VOLTAGE PEAKS ON BREAKING ABSCHALTSPANNUNGSSPITZEN VOLTAGE DE POINTE A LA RUPTURE VOLTAGGIO DELLE PUNTE ALLA ROTTURA		<|120|V
MIN. DURATION OF IMPULSE MIN. IMPULSDAUER DUREE MINI D'IMPULSION DURATA MINIMA D'IMPULSO		100 ms

NOMINAL DIAMETER SUPPLY 3mm ; EXHAUST 3mm
NENNWEITE BELUEFTUNG 3mm ; ENTLUEFTUNG 3mm
DIAMETRE NOMINAL ALIMENTATION 3mm ; ECHAPPEMENT 3mm
DIAMETRO NOMINALE ALIMENTAZIONE 3mm ; SCARICO 3mm

WORKING PRESSURE BETRIEBSDRUCK PRESSION D'UTILISATION PRESSIONE DI ESERCIZIO	pe = 8 bar

THERMAL RANGE OF APPLICATION THERM. ANWENDUNGSBEREICH GAMME D'APPLICATION THERMIQUE CAMPO DI APPLICAZIONE TERMICA	-40...+100°C
POSITION OF INSTALLATION EINBAULAGE POSITION D'INSTALLATION POSIZIONE DI MONTAGGIO	OPTIONAL BELIEBIG AU CHOIX A PIACERE

TOUTE COMMUNICATION OU REPRODUCTION DE CE DOCUMENT, TOUTE EXPLOITATION OU COMMUNICATION DE SON CONTENU A DES TIERS, OU BIEN UTILISATION DE CE DOCUMENT POUR UNE EXPLOITATION OU UNE MISE EN OEUVRE DE L'OBJET DE CE DOCUMENT, NE SONT PERMISES QU'AVEC L'AUTORISATION ECRITE DE WABCO.
NON È PERMESSO CONSEGNARE A TERZI, O RIPRODURRE QUESTO DOCUMENTO, NE UTILIZZARNE IL CONTENUTO O RISERVARNE L'USO PER UNA LAVORAZIONE O PER UNA MISURA DI QUANTO DESCRITTO IN QUESTO DOCUMENTO, SENZA PRIMA OTTENERE LA PERMISSIONE SCRITTA DA WABCO.
MISSUNGEN, SOWIE VORFÜHRUNG VON WERKZEUGEN UND MITTELUNG IHRES INHALTS NICHT ERLAUBT, SOWEIT NICHT AUSDRÜCKLICH ZUGESTANDEN. ZUWIDERHANDLUNGEN STELLEN EINEN GESETZESVERSTOSS DAR, DER SCHADENSERSATZ-ANSPRÜCHE NACHZIEHT. ALLE RECHTE GELTEN FÜR DEN FALL DER PATENTERTEILUNG ODER EINTRAGUNG EINES GEBRAUCHSMUSTERS-EINTRAGUNG VORBEHALTEN.
THIS DOCUMENT IS THE SUBJECT OF COPYRIGHT.

General Specification: JED-334-0							
Further Technical Data:							
Doc. Code:		Sheet:		To			
General Tolerances JED-261							
Class 1)	Range of Nominal Dimensions (± mm)						
		< 50	> 50 < 180	> 180 < 400	> 400		
Fine	X	0.5	1.0	1.5	2.0	±3°	
Medium		1.0	2.0	3.0	4.0		
Coarse		2.0	3.5	5.0	6.5		
Tapped Holes acc. ISO 4039 / JED-152							
1) Tolerance Class Applied Crossmarked							

Copyright WABCO®

Date	Signature	
Drawn 2010-07-06	LESZCZUK	
Checked 2010-07-06	REMSKI	
Expert LASKA		

WABCO

SOLENOID VALVE
MAGNETVENTIL
ELECTROVANNE
ELETTROVALVOLA

Mass	Scale	Material No.	Date of first issue: 1977-05-15		
1.0 KG	1:1	472 017 480 0	Doc.Code 005	Language ML	Sheet 1/1
Size A 1	CAD System Pro/E	ECN-No. 152642 / Revision 3x P / Techn. Resp. 5610	Replacement for 472 017 480 0/76-08-10		

100mm

1009/018/2/04.93
805/833