IV	STEEL/ACIER	JED 739.1
III	STEEL/ACIER	JED 256
II	EPDM	
I	JED 009MO BLACK	
	- MATERIAL - - MATIERE -	SURFACE PROTECTION - PROTECTION DE SURFACE -

QUICK CONNECTION TYPE : FOR PLASTIC TUBE (POLYAMIDE 11) EXTERNAL DIAMETER 6±0.1
STECKVERBINDUNG TYP : FUER PLASTIKROHR (POLYAMID 11) AUSSENDURCHMESSER 6±0.1
CONNEXION RAPIDE TYPE : "LEGRIS" POUR TUBE (POLYAMIDE 11) Ø EXT.6±0.1
COLLEGAMENTO RAPIDO TIPO: PER TUBO (POLIAMMIDE 11) Ø ESTERNO 6±0.1

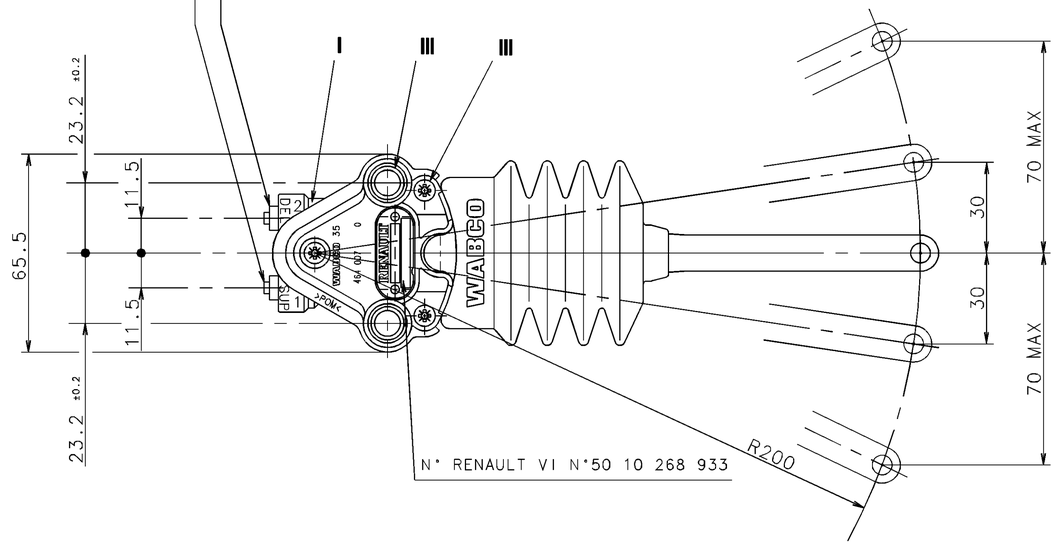

EXHAUST
ENTLUEFTUNG
ECHAPPEMENT
SCARICO

SUPPLY
VORRAT
ALIMENTATION
ALIMENTAZIONE

FLOW RATE FOR : P1 = 8 bar
DURCHFLUSS BEI : and / et
CARACTERISTIQUE DE DEBIT POUR : P1 = 11 bar
CARATTERISTICHE DI PORTATA PER :

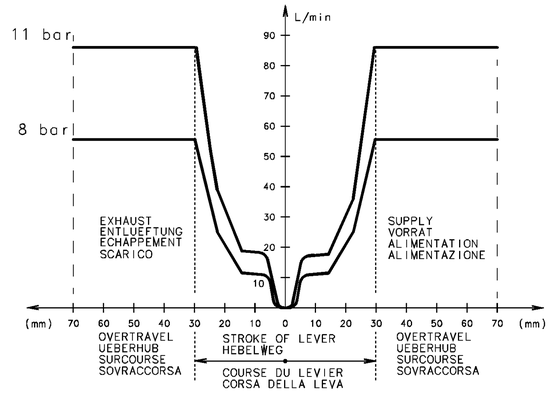

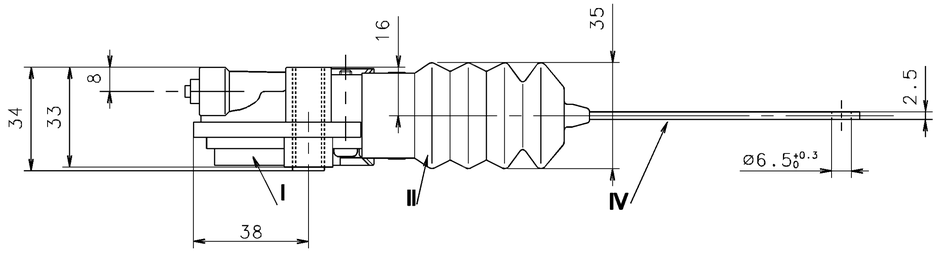

1	SUPPLY VORRAT ALIMENTATION ALIMENTAZIONE
2	DELIVERY AUSGANG UTILISATION UTILIZZAZIONE

THERMAL RANGE THERM.ANWENDUNGSBEREICH TEMPERATURE D'UTILISATION TEMPERATURA DI UTILIZZAZIONE	-40°C ... +100° C
SUPPLY PRESSURE VORRATSDRUCK PRESSION PNEUMATIQUE D'ALIMENTATION PRESSIONE PNEUMATICA DI ALIMENTAZIONE	P1= 11 bar MAX.
EXCEPTIONAL INLET PRESSURE EINGESTEUERTER DRUCK.KURZZEITIG PRESSION D'ALIMENTATION EXCEPTIONNELLE PRESSIONE DI ALIMENTAZIONE ECCEZIONALE	P1=12 bar

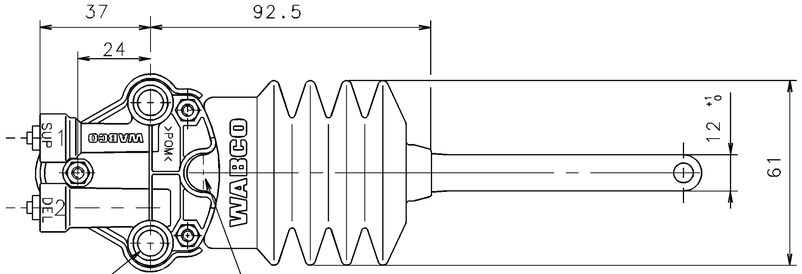

HOLE: TO INDEX IN NEUTRAL POSITION
LOCH: ZUM BLOCKIEREN IN NEUTRASTELLUNG
TROU: ø 4 POUR INDEXER EN POSITION NEUTRE
FORO: PER BLOCCAGIO IN POSIZIONE NEUTRA

(2x)Ø 8.5 ±0.2

FIXING OF THE VALVE BY SCREW	:	TORQUE	:
BEFESTIGUNG DES GERAETES MIT SCHRAUBE	:	ANZUGSMOMENT	:
FIXATION DE L'APPAREIL PAR VIS	: M 8	COUPLE DE SERRAGE	: ≤ 24 N.m
FISSAGIO DELL'APPARECCHIO PER VITE	:	COPPIA DI SERRAGGIO	:

SYMBOL
SYMBOL
SYMBOLE
SIMBOLO

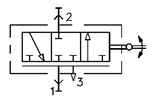

FURTHER TECHNICAL DATA SEE					
IDENTIFICATION NO.:					
CODE FOR DOCUMENT: 605	SHEET: TO				
GENERAL TOLERANCES					
CLASS	RANGE OF NOMINAL DIMENSIONS (± mm)				
	1)	≤50	> 50 ≤180	>180 ≤400	>400
I		0.5	1.0	1.5	2.0
II		1.0	2.0	3.0	4.0
III	X	2.0	3.5	5.0	6.5

± 3°

TAPPED HOLES ACC. ISO 4039 / JED-152
1) TOLERANCE CLASS APPLIED CROSSMARKED

DCN-NO.	REV.	DATE
	L	
	K	
	J	
	H	
	G	
	F	
	E	
	D	
	C	
	B	
	A	

100mm

COPYRIGHT

WABCO

DATE	SIGNATURE	
DRAWN 21-11-95	ULVELING	LEVELLING VALVE LUFTEDERVENTIL VALVE DE NIVELLEMENT VALVOLA LIVELLATRICE
CHECKED 21-11-95	LLEVOUX	
STANDARDIZATION 21-11-95	95 274	

MASS	SCALE	PRODUCT IDENTIFICATION NO.	CODE FOR DOCUMENT	SHEET
kg	1:1	464 007 014 0	605	1/1
SIZE	T.R.I.			
A 1	210			

CODE F.PROD.-GROUP	CODE FOR SHAPE	REPLACEMENT FOR
564		

EXPERT CODE TYPE OF PRODUCT

86-01

CETTE COMMUNICATION OU DOCUMENT NE DOIT ETRE UTILISE OU COMMUNIQUE A TIERS QU'AVEC L'AUTORISATION DE WABCO. TOUS DROITS INTELLECTUELS SUR CE DOCUMENT MANQUANT LE CAS ECHEANT, SONT LA PROPRIETE EXCLUSIVE DE WABCO. TOUTE UTILISATION ABUSIVE ET TOUTE REPRODUCTION NON AUTORISE SERA POURSUIVIE PAR LA LOI. WABCO SE RESERVE LE DROIT DE MODIFIER CE DOCUMENT SANS PREAVIS.

DIESE MITTEILUNG OD. UNTERLAGE DARF OHNE WABCO-GENEHMIGUNG NICHT WEITERGEGEBEN UND NICHT DAVON GEMACHT WERDEN. ALLE RECHTE FUER DEN FALL DER PATENTERTEILUNG ODER EINTRAGUNG VON GEWERBLICHEN SCHUTZRECHTEN VORBEHALTEN.

NON, E PROHIBITO CONSEGNARE A TERZI O RIPRODURRE QUESTO DOCUMENTO, NE UTILIZZARNE IL CONTENUTO O RIVELARNE IL CONTENUTO SENZA AUTORIZZAZIONE SCRITTA. LA WABCO SI RISERVA IL DIRITTO DI MODIFICARE QUESTO DOCUMENTO SENZA PREAVVISO.

CE DOCUMENT, NI SON CONTENU NE PEUVENT ETRE COMMUNIQUES A DES TIERS SANS AUTORISATION DE WABCO. TOUTE UTILISATION ABUSIVE AURA POUR CONSEQUENCE LA MISE EN JEU DES DROITS DE PROPRIETE INDUSTRIELLE OU COMMERCIALE.

COPYRIGHT WABCO. ALL RIGHTS ARE RESERVED IN THE EVENT OF THE GRANT OF A PATENT OR THE REGISTRATION OF AN UTILITY MODEL OR DESIGN.