	MATERIAL MATIERE	SURFACE PROTECTION PROTECTION DE SURFACE
I	JED 005M0 BLACK	
II	EPDM	
III	STEEL/ACIER	JED 256
IV	STEEL/ACIER	JED 739.1

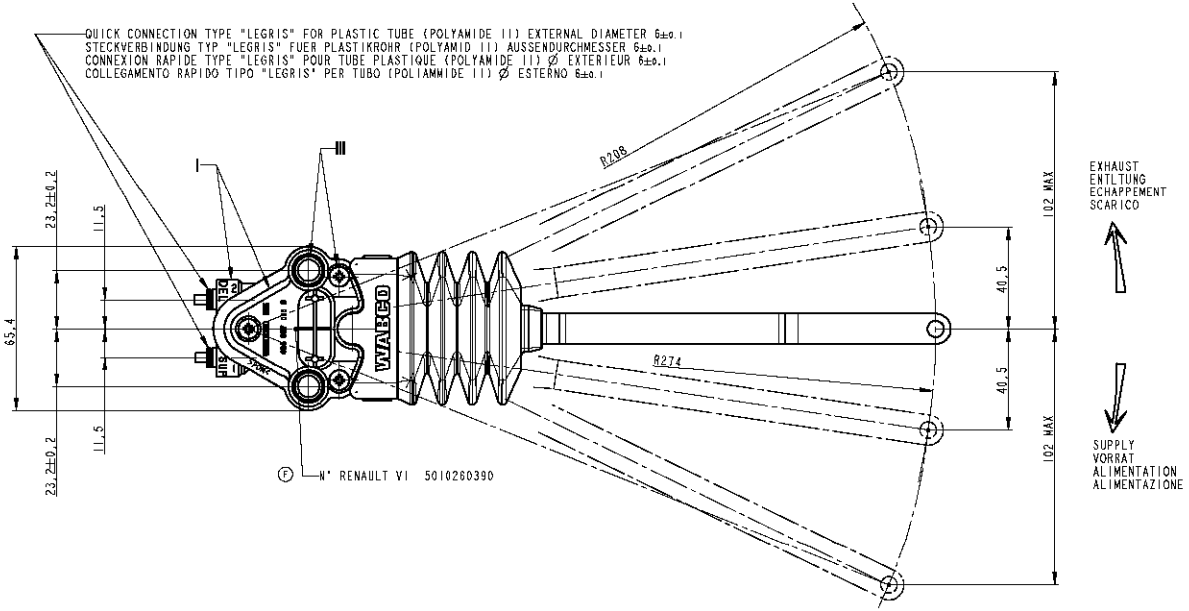

FLOW RATE FOR : PI = 8 bar
DURCHFLUSS BEI : and / et
(F) [3] <2> CARACTERISTIQUE DE DEBIT POUR : PI = 11 bar
(6) CARATTERISTICHE DI PORTATA PER :

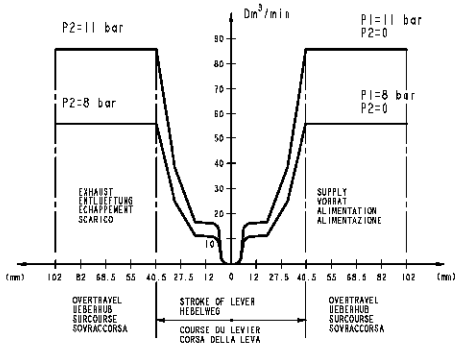

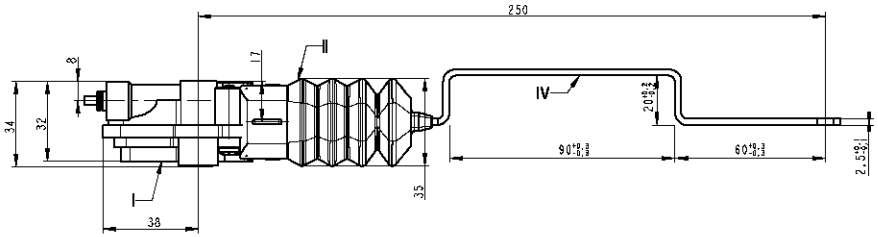

1	SUPPLY VORRAT ALIMENTATION ALIMENTAZIONE
2	DELIVERY AUSGANG UTILISATION UTILIZZAZIONE

THERMAL RANGE THERM. ANWENDUNGSBEREICH TEMPERATURE D'UTILISATION TEMPERATURA DI UTILIZZAZIONE	-40°C ... +100° C
SUPPLY PRESSURE VORRATSDRUCK PRESSION PNEUMATIQUE D'ALIMENTATION PRESSION PNEUMATICA DI ALIMENTAZIONE	PI= 11 bar MAX.
EXCEPTIONAL INLET PRESSURE EINGESTEUERTER DRUCK.KURZZEITIG PRESSION D'ALIMENTATION EXCEPTIONNELLE PRESSIONE DI ALIMENTAZIONE ECCEZIONALE	PI=12 bar
CHECK VALVE ON DELIVERY FOR RUECKSCHLAGVENTIL AM ENERGIE ABFLUSS FUER CLAPET DE RETENUE SUR UTILISATION POUR VALVOLA DI RITENUTA SULL'UTILIZZAZIONE PER	P2=0.6±0.3 bar

SYMBOL
SYMBOL
SYMBOLE
SYMBOLO

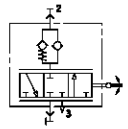

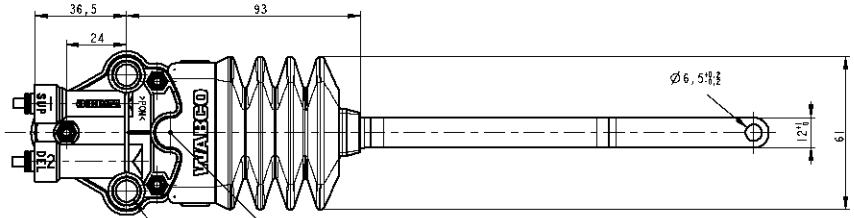

HOLE Ø4 TO PRE-INDEX IN MECHANICAL NEUTRAL POSITION
-
TROU Ø4 POUR PRE-INDEXER EN POSITION NEUTRE MECANIQUE
-

FIXING OF THE VALVE BY SCREW M8 — TORQUE <= 18±6 N.m
-
(2X) Ø8.5 ±0.2 FIXATION DE L'APPAREIL PAR VIS M8 — COUPLE DE SERRAGE <= 18±6 N.m
-

(F) 1 x <> : Special Characteristics
Caractéristiques Spéciales

FURTHER TECHNICAL DATA SEE			
IDENTIFICATION NO.:			
CODE FOR DOCUMENT: 605	SHEET:	TO	
GENERAL TOLERANCES			
CLASS	RANGE OF NOMINAL DIMENSIONS (± mm)		
TAPPED HOLES ACC. ISO 4026 / JED-152			
II TOLERANCE CLASS APPLIED CROSSMARKED			

-	L	-
-	K	-
-	J	-
-	H	-
147/01	I x G	03/05/01
019/01	4 x F	22/01/01
-	E	-
-	D	-
-	C	-
-	B	-
-	A	-
DCN-NO.	REV.	DATE

COPYRIGHT

DATE	SIGNATURE
DRAWN 22/01/01	LEVECQUE
CHECKED 22/01/01	CABIRO
STANDARDIZATION 22/01/01	019/01

WABCO

LEVELLING VALVE
LUFTEDERVENTIL
VALVE NIVELLEMENT
VALVOLA LIVELLATRICE

MASS	SCALE	PRODUCT IDENTIFICATION NO.	CODE FOR DOCUMENT	SHEET
0.24 kg	1/1	464 007 006 0	605	1/1
SIZE	N.R.			
A 1	210		REPLACEMENT FOR	
CODE F. PROD. -SERVICE	CODE FOR SHAPE		-	
-	-		(F)464 007 006 0 E	

EXPERT CODE — TYPE OF PRODUCT

PART NAME: 464 007 006 0
DOCUMENT NAME: 9440 7 0016-105

CETTE COMMUNICATION EST ÉTABLIE POUR LE SEUL USAGE DE LA PERSONNE QUI EN EST DESTINATAIRE. ELLE NE DOIT ÊTRE ÉTABLIE, ÉTUDIÉE, UTILISÉE OU COMMUNIQUÉE À DES TIERS SANS AUTORISATION ÉCRITE DE WABCO. ELLE DOIT ÊTRE RETOURNÉE À LA DEMANDE DE WABCO. LA REPRODUCTION, MÊME PARTIELLE, DE CE DOCUMENT EST INTERDITE. TOUS DROITS RÉSERVÉS À WABCO, MÊME EN CAS DE DÉPÔT DE BREVET.
DIESE MITTEILUNG IST NUR FÜR DEN EMPFÄNGER BESTIMMT. SIE DARF OHNE SCHRIFTLICHE ERLAUBNIS WEDER BEARBEITET, GEPRÜFT, VERWENDET NOCH WEITERGEGEBEN WERDEN. SIE IST WABCO ZURÜCKZUGEBEN. DIE VERVIELFÄLTIGUNG, AUCH TEILWEISE, DIESES DOKUMENTS IST UNTERSAGT. ALLE RECHTE VORBEHALTEN WABCO, AUCH BEI ANMELDUNG EINES PATENTES.
THIS COMMUNICATION IS ESTABLISHED FOR THE SOLE USE OF THE PERSON TO WHOM IT IS ADDRESSED. IT MAY NOT BE ESTABLISHED, STUDIED, USED OR COMMUNICATED TO THIRD PARTIES WITHOUT WRITTEN AUTHORISATION FROM WABCO. IT MUST BE RETURNED TO WABCO ON REQUEST. THE REPRODUCTION, EVEN PARTIAL, OF THIS DOCUMENT IS FORBIDDEN. ALL RIGHTS RESERVED TO WABCO, EVEN IN THE EVENT OF A PATENT OR THE REGISTRATION OF AN UTILITY MODEL OR DESIGN.

UTILISATION INDEX UNIQUEMENT POUR LA FABRICATION DES PIÈCES DE RECHANGE. NE PAS UTILISER POUR LA FABRICATION DES PIÈCES DE SERIE.
NUTZUNG NUR FÜR ERSATZTEILFERTIGUNG. NICHT FÜR SERIENFERTIGUNG.
USE FOR SPARE PARTS ONLY. DO NOT USE FOR FULL ASSEMBLY PRODUCTION.