NOMINAL VOLTAGE, NOMINAL CURRENT, DUTY CYCLE
AND DATE OF MANUFACTURE OF THE SOLENOID
852 002 260 4/JED-226
NENNSPANNUNG, NENNSTROM, EINSCHALTDAUER UND
HERSTELLDATUM DES VENTILMAGNETEN 852 002 260 4/JED-226
TENSION NOMINALE, COURANT NOMINALE, DUREE DE *
FONCTIONNEMENT DE VALVE ET DATE DE FABRICATION DE
L'AIMANT DE VALVE 852 002 260 4/JED-226
VOLTAGGIO NOMINALE, CORRENTE NOMINALE, DURATA
D'INTERVENTOE E DATA DI FABRICAZIONE DEL MAGNETE
DELLA VALVOLA 852 002 260 4/JED-226

DIMENSIONS FOR MOUNTING ON BODY
GEHAEUSEANSCHLUSSMASSE
DIMENSIONS POUR FIXER AU CORPS
DIMENSIONI PER FISSATO SUL CORPO

2 : 1

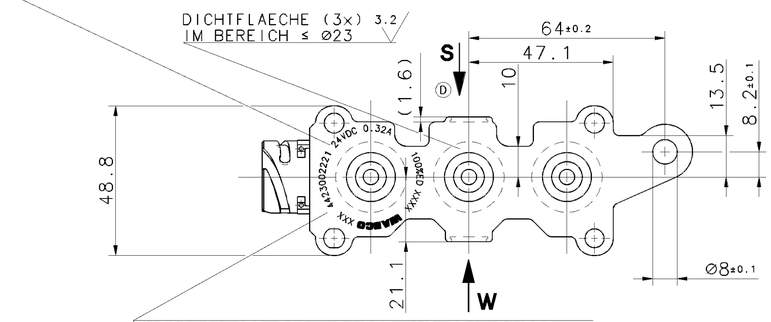

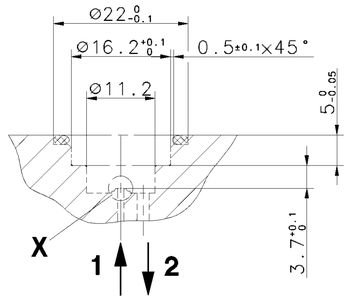

WABCO-14-JED-369, NUMBER AND PRI-NUMBER
WABCO-14-JED-369, NUMMER UND PRI-KENNZAHL
WABCO-14-JED-369, NUMERO ET NUMERO D'PRI *
WABCO-14-JED-369, NUMERO E NUMERO PRI

LETTERING RAISED
SCHRIFT ERHABEN ≥0.3 MM
INSCRIPTION EN RELIEF DE
SCRITTURA IN RILIEVO DI

THE VALVE CORRESPONDS TO THE REGULATIONS FOR ELECTROMAGNETIC DEVICES ACCORDING TO VDE 0580
DAS GERAET ENTSPRICHT DEN BESTIMMUNGEN FUER ELEKTROMAGNETISCHE GERAETE NACH VDE 0580
LE VALVE CORRESPOND AUX CONDITIONS POUR DES APPAREILS ELECTROMAGNETIQUES SUIVANT VDE 0580
LA VALVOLA CORRISPONDE ALLE CONDIZIONI PER APPARECCHI ELETTROMAGNETICHI SECONDO VDE 0580

MEDIUM : AIR
MEDIUM : LUFT
FLUIDE : AIR
FLUIDO : ARIA

WORKING PRESSURE :
BETRIEBSDRUCK :
PRESSION D'UTILISATION : p_e=5...13 bar
PRESSION DI ESERCIZIO :

NOMINAL DIAMETER : SUPPLY Ø1mm, EXHAUST ≥Ø1.3
NENNWEITE BELUEFTUNG : Ø1mm, ENTLUEFTUNG ≥Ø1.3
DIAMETRE NOMINAL : ALIMENTATION Ø1mm, ECHAPPEMENT ≥Ø1.3
DIAMETRO NOMINALE : ALIMENTAZIONE Ø1mm, SCARICO ≥Ø1.3

AMBIENT TEMPERATURE :
UMGEBUNGSTEMPERATUR :
TEMPERATURA AMBIANTE: -40°C....+80°C
TEMPERATURA AMBIENTE:

WORKING VOLTAGE :
BETRIEBSSPANNUNG :
VOLTAGE D'UTILISATION : 24+6.4 -8 V DC
VOLTAGGIO DI ESERCIZIO :

NOMINAL CURRENT :
NENNSTROM :
COURANT NOMINAL : 0.32 A
CORRENTE NOMINALE :

SERVICE CONDITION :
BETRIEBSART :
CONDITION DU SERVICE : 100% ED(-40 ... +60°C)
CONDIZONE DI SERVIZIO : 50% ED(-40 ... +80°C)

PROTECTION CLASS :
SCHUTZKLASSE :
CLASSE DE PROTECTION : III
CLASSE DI PROTEZIONE :

DEGREE OF PROTECTION ACCORDING TO DIN 40 050 BI.5
SCHUTZART NACH DIN 40 050 BI.5
DEGRE DE PROTECTION SUIVANT DIN 40 050 BI.5
GRADO DI PROTEZIONE SECONDO DIN 40 050 BI.5

IP 6K7 WITH VALVE BODY AND SEALED CONNECTIONS 1,2,3,6
MIT VENTILGEHAEUSE UND ABGEDICHTETEN ANSCHLUESSEN 1,2,3,6
IP 6K9K AVEC CORPS DE VALVE ET CONNEXIONS ETANCHEES 1,2,3,6
CON CORPO VALVOLA E CONNESSIONI SIGILLATI 1,2,3,6

INSTALLATION POSITION : OPTIONAL
EINBAULAGE : BELIEBIG
POSITION D' INSTALLATION : A VOLONTE
POSIZIONE DI MONTAGGIO : A SCELTA

OHMIC RESISTANCE
OHMSCHER WIDERSTAND
RESISTANCE OHM 75,4Ω ±5%
RESISTENZA OHM

1 SUPPLY
ENERGIEZUFLUSS VOM VORRAT
ALIMENTATION
ALIMENTAZIONE

2 DELIVERY
ENERGIEABFLUSS IN DIE ARBEITSLEITUNG
UTILISATION
MANDATA

3 EXHAUST
ANSCHLUSS ATMOSPHAERE
ECHAPPMENT
SCARICO

6 ELECTRICAL CONTROL
ELEKTRISCHER STEUERANSCHLUSS
COMMANDE ELECTRIQUE
COMANDO ELETTRICO

DIN 72 585-A1-4.1-Sn/K2

SOLENOID-DATA STAMPED 852 005 811 4/JED-581.1
VENTILMAGNET-DATEN AUFGESTEMPELT 852 005 811 4/JED-581.1
* L'AIMANT-CARACTERISTIQUES TAMPONEES 852 005 811 4/JED-581.1
SOLENOIDE-DATI STAMPLIGIATI 852 005 811 4/JED-581.1

FUNCTION WITH ASSEMBLED VALVE BODY
FUNKTION MIT MONTIERTEM VENTILGEHAEUSE
FONCTION AVEC CORPS DE VALVE MONTE
FUNZIONE CON MONTATO CORPO VALVOLA

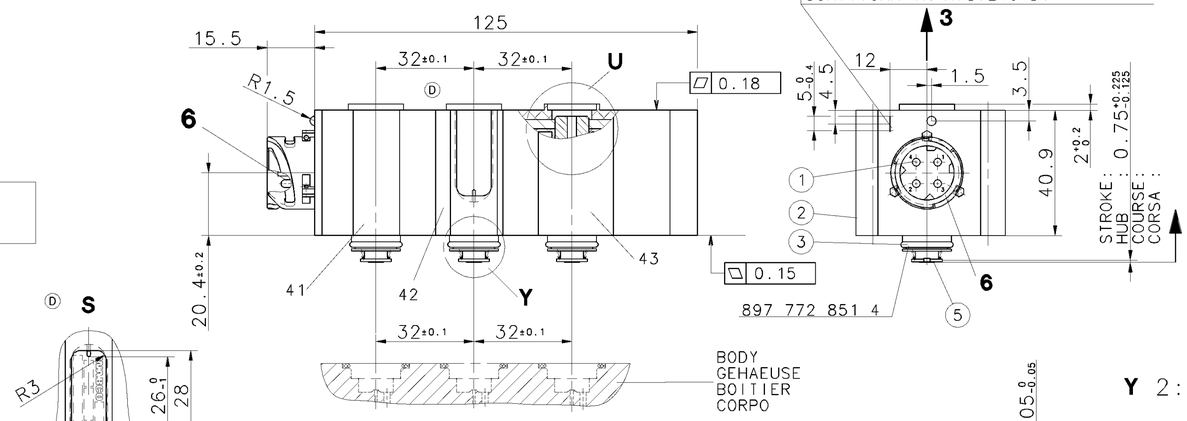

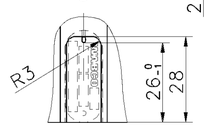

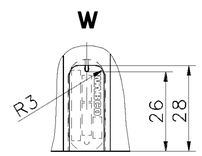

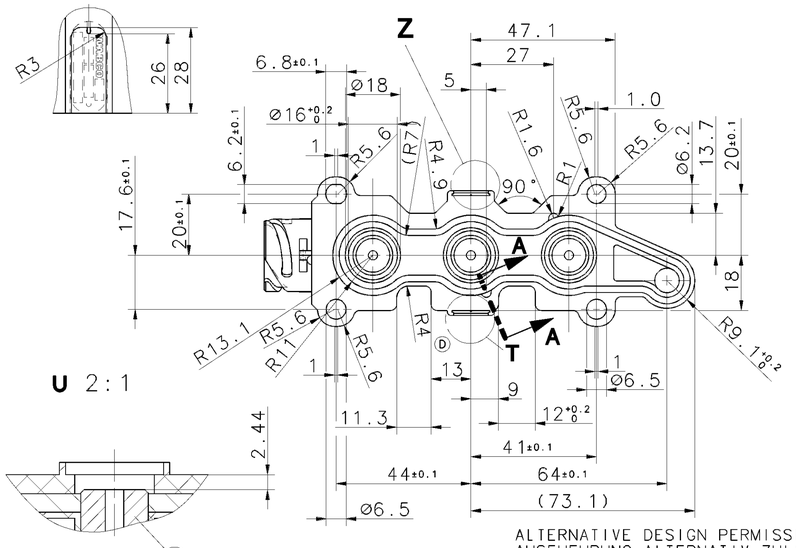

U 2:1

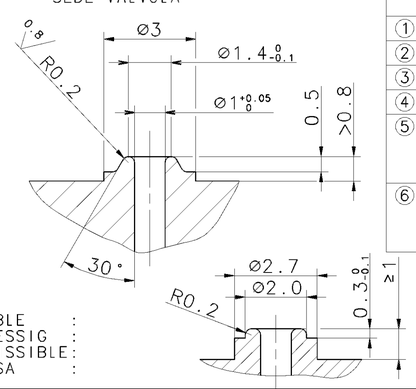

X 10:1

VALVE SEAT
VENTILSITZ
SIEGE DE CLAPET **
SEDE VALVOLA

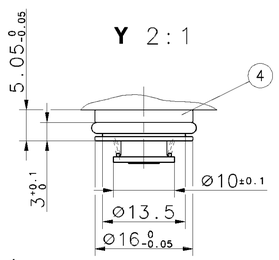

Y 2:1

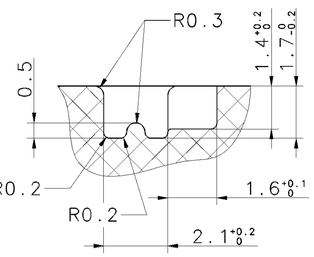

A-A 10:1

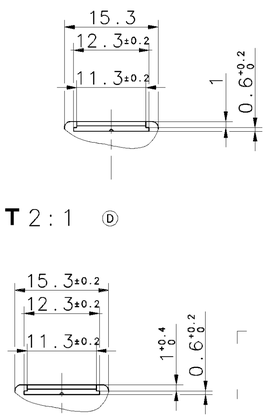

T 2:1 D

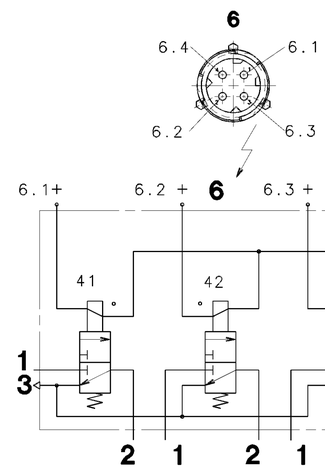

Z 2:1

	MATERIAL/SURFACE PROTECTION WERKSTOFF/OBERFLAECHENSCHUTZ MATIERE/PROTECTION DE SURFACE MATERIALE/PROTEZIONE SUPERFICIALE	
1	CuZn JED-570.616	
2	GF-PA 6.6 JED-559	
3	NBR JED-7080M	
4	CuZn JED-035M1	
5	STAINLESS STEEL NICHTROSTENDER STAHL ACIER INOXYDABLE ACCIAIO INOSSIDABILE	JED-565
6	STAINLESS STEEL NICHTROSTENDER STAHL ACIER INOXYDABLE ACCIAIO INOSSIDABILE	JED-024 M

ALTERNATIVE DESIGN PERMISSIBLE :
AUSFUEHRUNG ALTERNATIV ZULAESSIG :
** REALISATION ALTERNATIVE ADMISSIBLE :
SOLUZIONE ALTERNATIVA AMMESSA :

First production samples, samples from new or modified moulds or changes of every kind must be approved by Engineering Department.

Teile der ersten Produktion, Teile aus neuen oder ge - aenderten Formwerkzeugen oder Aenderungen jeglicher Art beduerfen der Genehmigung durch die Entwicklungsabteilung.

Les premieres pieces de production, les pieces provenant de nouveaux moules ou de moules modifies, ou toutes autres modifications, doivent etre approuvees par le departement des etudes.

Campioni di inizio produzione,campioni ottenuti con stampi nuovi o modificati o con qualsiasi genere di mofica devono essere approvati dall'ufficio tecnico.

GENERAL SPECIFICATION: JED-334
FURTHER TECHNICAL DATA:
DOC. CODE: SHEET: TO

GENERAL TOLERANCES

CLASS 1)		RANGE OF NOMINAL DIMENSIONS (± mm) ≤50	>50 ≤180	>180 ≤400	>400	
FINE	×	0,5	1,0	1,5	2,0	
MEDIUM		1,0	2,0	3,0	4,0	± 3°
COARSE		2,0	3,5	5,0	6,5	

TAPPED HOLES ACC. ISO 4029 / JED-152
1) TOLERANCE CLASS APPLIED CROSSMARKED

DCN-NO.	REV.	DATE
076263	5xD	01-04-10
067944	23xC	98-11-02
062728	14xB	97-05-13
056545	11xA	95-02-09

CADAM-DRAWING COPYRIGHT

	DATE	SIGNATURE
DRAWN:	94-10-20	KNOKE
CHECKED:	94-10-20	TEICHMANN
STANDARDIZATION:	94-10-20	PANTZER

WABCO

3/2 SOLENOID
3/2 VENTILMAGNET
3/2 SOLENOID
3/2 AIMANT

MASS	SCALE	PRODUCT IDENTIFICATION NO.	DOC. CODE	SHEET
0.435 KG	1:1 (2:1;10:1)	442 300 222 1	605	1/1
SIZE A 1	T.R.I. 142		SHAPE CODE	REPLACEMENT FOR

100mm

EXPERT CODE 7 5 3

PRODUCT TYPE 9 2 X

TOUTE COMMUNICATION OU REPRODUCTION DE CE DOCUMENT, TOUTE EXPLOITATION OU COMMUNICATION DE SON CONTENU NE SONT PERMISES SANS AUTORISATION EXPRESSE. TOUS DROITS DE PROPRIETE INTELLECTUELLE, DE BREVET OU DE DEPOT DE MODELE RESERVES.
NON È PERMESSO CONSEGNARE A TERZI O RIPRODURRE QUESTO DOCUMENTO, NE UTILIZZARNE IL CONTENUTO O RENDERLO NOTO AL PUBBLICO. TUTTI I DIRITTI DI PROPRIETÀ INTELLETTUALE, DI BREVETTO O DI DEPOSITO DI MODELLO SONO RISERVATI.
DEVOLVE COMUNICARE A TERCEROS O REPRODUCIR ESTE DOCUMENTO, UTILIZAR SU CONTENIDO O PONERLO EN CONOCIMIENTO DE LA PUBLICIDAD. TODOS LOS DERECHOS DE PROPIEDAD INTELECTUAL, DE PATENTE O DE MODELO ESTAN RESERVADOS.
COPYING OF THIS DOCUMENT AND GIVING IT TO OTHERS AND THE USE OR COMMUNICATION OF THE CONTENTS THEREOF, ARE FORBIDDEN WITHOUT EXPRESS AUTHORITY. THE RIGHTS ARISING FROM THE GRANT OF PATENT OR REGISTRATION OF A UTILITY MODEL OR DESIGN, THIS DOCUMENT IS THE SUBJECT OF COPYRIGHT.
WEITERGABE SOWIE VERVIELFAELTIGUNG DIESER UNTERLAGE, VERWENDUNG UND MITTEILUNG IHRES INHALTS NICHT GESTATTET SOWEIT NICHT AUSDRUECKLICH GESTATTET. ZUWIDERHANDLUNGEN VERPFLICHTEN ZUM SCHADENSERSATZ. ALLE RECHTE FUER DEN FALL DER PATENT- GEBRAUCHSMUSTER- OD. GESCHMACKSMUSTER-EINTRAGUNG VORBEHALTEN.
DIESES DOKUMENT DARF OHNE EINVERSTAENDNIS NICHT WEITERGEGEBEN UND VERVIELFAELTIGT WERDEN. DURCH ERTEILUNG VON PATENT OD. GEBRAUCHSMUSTER- OD. GESCHMACKSMUSTERSCHUTZ SIND ALLE RECHTE VORBEHALTEN.

1009/016/01/04.93
605/1533