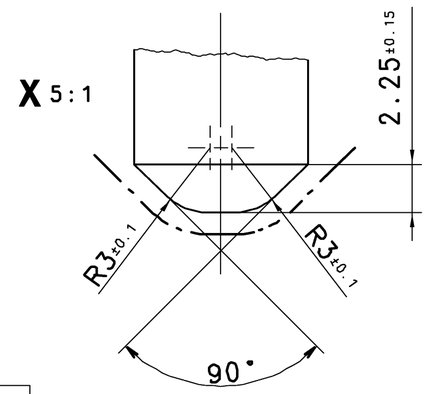

HARDENED
GEHAERTET
TREMPE
TEMPERATO

PLUG-IN CONNECTION
STECKVERBINDUNG (EL.)
CONNEXION A FICHE
ALLACCIAMENTO A SPINA
DIN 72 585-A1-2.1-Ag/K2

RADIAL POSITION OPTIONAL
LAGE AM UMFANG BELIEBIG
POSITION PERIPHERIQUE INDIFFERENTE
POSIZIONE PERIFERICA FACOLTATIVA

TRADE MARK WABCO, DATE OF MANUFACTURE, IDENT.- NO.
CUSTOMER NUMBER 0.2 DEPRESSED; LETTERING 2mm HIGH
** FIRMENZEICHEN WABCO, HERSTELLDATUM, IDENT.- NR.
KUNDENNUMMER 0.2 VERTIEFT; SCHRIFTHOEHE 2mm
MONOGRAMME WABCO, DATE DE FABRICATION,NO. D' IDENT.
NO. DU CLIENT EN CREUX DE 0,2; HAUTEUR DES LETTRES 2mm
SIGLA WABCO, DATA DI FABBRICAZIONE,NO.DELL IDENT.
NO. CLIENTE INCASSITO DI 0.2; ALTEZZA DELLE LETTERE 2mm

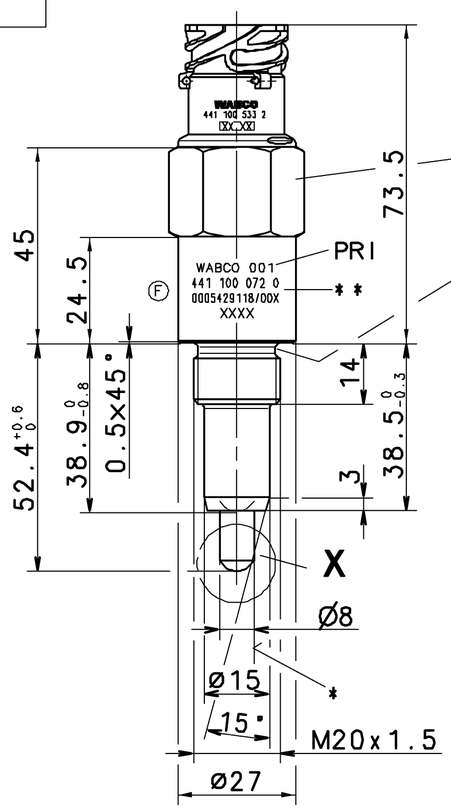

TORQUE
ANZUGSMOMENT
COUPLE DE SERRAGE
COPPIA DI SERRAGGIO
M= 20 +5 0 Nm

GROOVE FOR O-RING
NUT FUER O-RING
GORGE POUR JOINT TORIQUE
GOLA PER ANELLO O-RING
17.3 x 2.4

RECEPTACLE HOLE
AUFNAHMEBOHRUNG
TROU POUR RIVET CANNELE
FORO PER RIVETTO
5:1

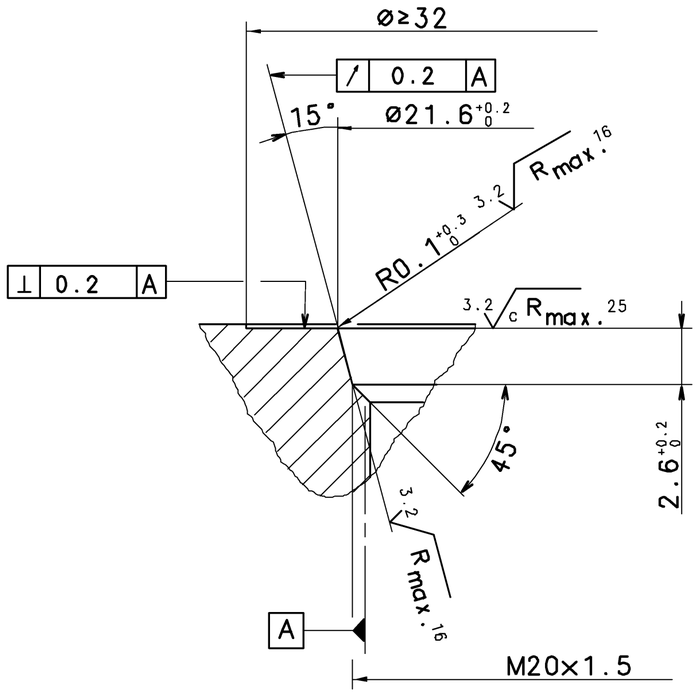

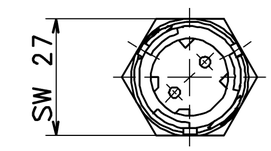

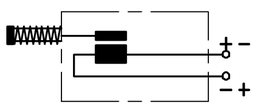

MEASURING PRINCIPLE MESSPRINZIP PRINCIPE DE MESURE PRINCIPO DI MISURA	INDUCTIVE INDUKTIV INDUCTIF INDUTTIVO
SUPPLY VOLTAGE SPEISESPANNUNG TENSION D'ALIMENTATION TENSIONE D'ALIMENTAZIONE	PULSE IMPULS 5...15V DC IMPULSION IMPULO
CURRENT CONSUMPTION STROMAUFNAHME CONSOMMATION DE COURANT ASSORBIMENTO DI CORRENTE	MAX. 100 mA
WORKING TEMPERATURE RANGE BETRIEBSTEMPERATURBEREICH TEMPERATURE DE FONCTIONNEMENT TEMPERATURA DI ESERCIZIO	-40°C...+130°C max. 1h 150 °C

* STEM : MINERAL OIL LUBRICATION ESSENTIAL
STOESSEL : MINERALOELSCHMIERUNG ERFORDERLICH
POUSSOIR : HUILE MINERALE LUBRIFICATION NECESSAIRE
STELO : OLIO MINERALE LUBRIFICACIONE NECESSARI

MEASURING RANGE MESSBEREICH ZONE DE MESURE CAMPO DI MISURA	13.5 mm
KIND OF PROTECTION WITH SCREW-IN SENSOR AND INSTALLED PLUG : SCHUTZART MIT EINGESCHRAUBTEM WEGSENSOR UND MONTIERTEM STECKER : TYPE DE PROTECTION AVEC DETECTEUR VISSE ET FICHE MONTEE : PROTEZIONE CON SENSORE FISSATO E CONTATTO A SPINA MONTATO :	IP 6K9K
LENGTH OF CABLE BETWEEN SENSOR AND ELECTRONICS KABELLAENGE ZWISCHEN SENSOR UND ELEKTRONIK LONGUEUR DU CABLE ENTRE DETECTEUR ET ELECTRONIQUE LUGHEZZA DEL CAVO TRA SENSORE E CENTRALINA ELETTRONICA	MAX. 10 m

DISTANCE SENSOR CAN ONLY BE OPERATED IN CONNECTION WITH AN APPROPRIATE ADAPTATION CIRCUIT
WEGSENSOR KANN NUR IN VERBINDUNG MIT EINER GEEIGNETEN ANPASSERSCHALTUNG BETRIEBEN WERDEN
LE DETECTEUR DE DISTANCE NE PEUT ETRE OPERE QU'EN CONNEXION AVEC UN CIRCUIT D'ADAPTATION APPROPRIE
IL SENSORE DI POSIZIONE NE PUO FUNZIONARE SOLO IN ABBINAMENTO CON UN CIRCUITO DI ADATTAMENTO APPROPRIATO

GENERAL SPECIFICATION: JED-334
FURTHER TECHNICAL DATA:
DOC. CODE: SHEET: 10

GENERAL TOLERANCES

CLASS 1)		RANGE OF NOMINAL DIMENSIONS (± mm) ≤50	> 50 ≤180	>180 ≤400	>400	∡
FINE		0,5	1,0	1,5	2,0	
MEDIUM	X	1,0	2,0	3,0	4,0	± 3°
COARSE		2,0	3,5	5,0	6,5	

TAPPED HOLES ACC. ISO 4030 / JED-152
1) TOLERANCE CLASS APPLIED CROSSMARKED

DGN-NO.	REV.	DATE
119533	1 x F	2008-12-05

CADAM-DRAWING COPYRIGHT

DATE	SIGNATURE
DRAWN: 95-03-30	KLUECK
CHECKED: 95-03-30	KLATT
STANDARDIZATION: 95-03-30	PANTZER

WABCO

DISTANCE SENSOR
WEG-SENSOR
DETECTEUR DE DISTANCE
SENSORE DI POSIZIONE

MASS	SCALE	PRODUCT IDENTIFICATION NO.	DOC. CODE	SHEET
0.2 KG	1:1	441 100 072 0	005	1/1
SIZE A 2	T.R.I. 570		SHAPE CODE	REPLACEMENT FOR 884 838 073 0

100mm

EXPERT CODE 7 5 9

PRODUCT TYPE

1G09/012/3/04.83

605/653

TOUTE COMMUNICATION OU REPRODUCTION DE CE DOCUMENT, TOUTE EXPLOITATION OU COMMUNICATION DE SON CONTENU NON EST PERMIS SAUF AUTORISATION ÉCRITE. TOUTES LES DONNÉES, DESSINS, MODÈLES, ÉCHANTILLONS, ÉTUDES ET DEVIS SONT DE PROPRIÉTÉ EXCLUSIVE WABCO. TOUTE VIOLATION OBLIGE À DES DOMMAGES-INTÉRÊTS. TOUS DROITS DE PROPRIÉTÉ INDUSTRIELLE RÉSERVÉS, NOTAMMENT EN MATIÈRE DE BREVETS ET DE MODÈLES.
WEITERGABE SOWIE VERVIELFÄLTIGUNG DIESER UNTERLAGE, VERWERTUNG UND MITTEILUNG IHRES INHALTS NICHT GESTATTET SOFERN NICHT AUSDRÜCKLICH ZugESTANDEN. ZUWIDERHANDLUNGEN VERPFLICHTEN ZU SCHADENSERSATZ. ALLE RECHTE FÜR DEN FALL DER PATENTERTEILUNG ODER GEBRAUCHSMASTER-EINTRAGUNG VORBEHALTEN.
NON È PERMESSO CONSEGNARE A TERZI O RIPRODURRE QUESTO DOCUMENTO, NE UTILIZZARNE IL CONTENUTO O RENDERLO ACCESSIBILE AI TERZI. TUTTI I DATI, DISEGNI, MODELLI, CAMPIONI, STUDI E PREVENTIVI SONO PROPRIETÀ ESCLUSIVA WABCO. IL RISARCIMENTO DEI DANNI SUBITI È DA ABBASO È COMPORTERÀ IL RISARCIMENTO DEI DANNI SUBITI. È FATTA RISERVA DI TUTTI I DIRITTI DERIVANTI DA BREVETTI O MODELLI.
COPYING OF THIS DOCUMENT, USE OR COMMUNICATION OF THE CONTENTS THEREOF, ARE FORBIDDEN WITHOUT EXPRESS AUTHORITY. OFFENDERS ARE LIABLE TO THE PAYMENT OF DAMAGES. ALL RIGHTS ARE RESERVED IN THE EVENT OF THE GRANT OF PATENT OR REGISTRATION OF A UTILITY MODEL OR DESIGN. THIS DOCUMENT IS THE SUBJECT OF COPYRIGHT.