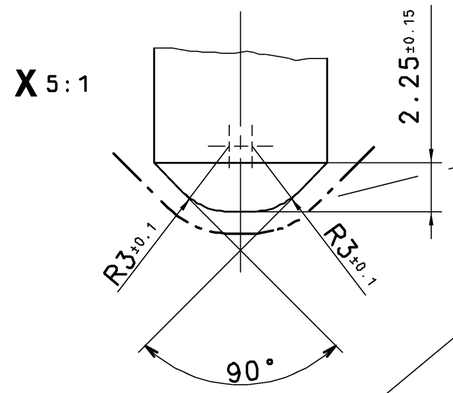

HARDENED
GEHAERTET
TREMPE
TEMPERATO

PLUG-IN CONNECTION
STECKVERBINDUNG (EL.) DIN 72 585-A1-2.1-Ag/K2
CONNEXION A FICHE
ALLACCIAMENTO A SPINA

RADIAL POSITION OPTIONAL
LAGE AM UMFANG BELIEBIG
POSITION PERIPHERIQUE INDIFFERENTE
POSIZIONE PERIFERICA FACOLTATIVA

TRADE MARK WABCO, IDENT.- NO.
0.2 DEPRESSED LETTERING 2mm HIGH
** FIRMENZEICHEN WABCO, IDENT.- NR.
0.2 VERTIEFT SCHRIFTHOEHE 2mm
MONOGRAMME WABCO, NO. D' IDENT.
EN CREUX DE 0,2 HAUTER DES LETTERS 2mm
SIGLA WABCO, NO. DELL IDENT.
INCASSATO DI 0.2 ALTEZA DELLE LETTERE 2mm

TORQUE
ANZUGSMOMENT M= 20^{+5}_{0} Nm
COUPLE DE SERRAGE
COPPIA DI SERRAGGIO

GROOVE FOR O-RING
NUT FUER O-RING 2.4 x 17.3
GORGE POUR JOINT TOURIQE
GOLA PER ANELLO O-RING

RECEPTACLE HOLE
AUFNAHMEBOHRUNG 5:1
TROU POUR RIVET CANNELE
FORO PER RIVETTO

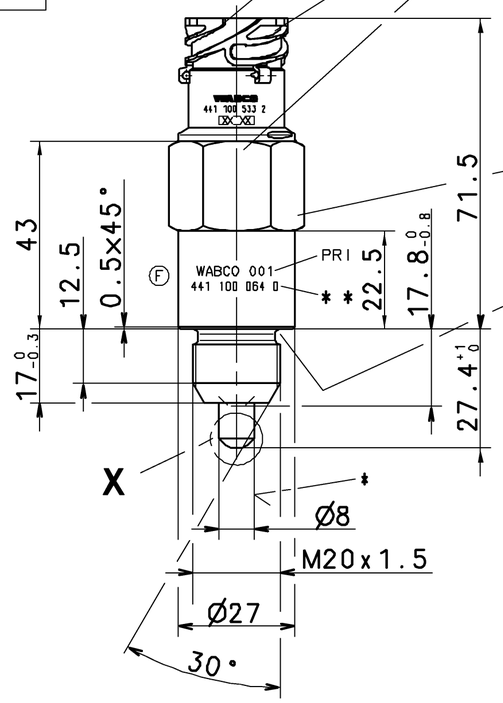

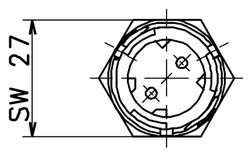

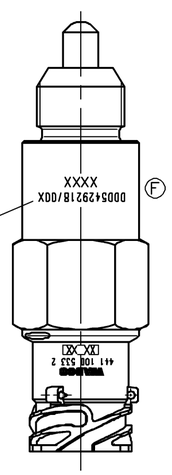

CUSTOMER NUMBER, DATE OF MANUFACTURE
0.2 DEPRESSED LETTERING 2mm HIGH
KUNDENNUMMER, HERSTELLDATUM
0.2 VERTIEFT SCHRIFTHOEHE 2mm
NO. DU CLIENT, DATE DE FABRICATION
EN CREUX DE 0.2 HAUTER DES LETTERS 2mm
NO. CLIENTE, DATA DI FABBRICAZIONE
INCASSATO DI 0.2 ALTEZA DELLE LETTERE 2mm

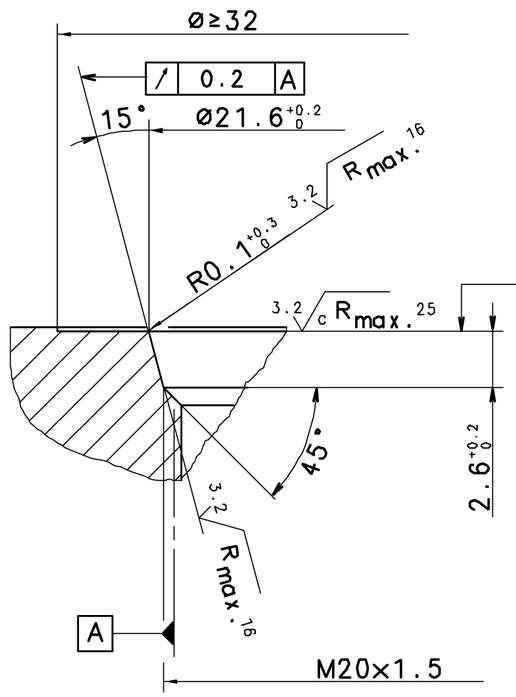

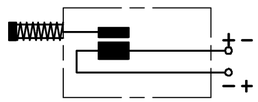

A 0.2 ⊥

MEASURING PRINCIPLE MESSPRINZIP PRINCIPE DE MESURE PRINCIPO DI MISURA	INDUCTIVE INDUKTIV INDUCTIF INDUTTIVO
SUPPLY VOLTAGE SPEISESPANNUNG TENSION D'ALIMENTATION TENSIONE D'ALIMENTAZIONE	PULSE IMPULS 5...15V DC IMPULSION IMPULO
CURRENT CONSUMPTION STROMAUFNAHME CONSOMMATION DE COURANT ASSORBIMENTO DI CORRENTE	MAX. 100 mA
WORKING TEMPERATURE RANGE BETRIEBSTEMPERATURBEREICH TEMPERATURE DE FONCTIONNEMENT TEMPERATURA DI ESERCIZIO	-40°C...+130°C max. 1h 150 °C

* STEM : MINERAL OIL LUBRICATION ESSENTIAL
STOESSEL : MINERALOELSCHMIERUNG ERFORDERLICH
POUSSOIR : HUILE MINERALE LUBRIFICATION NECESSAIRE
STELO : OLIO MINERALE LUBRIFICACIONE NECESSARI

MEASURING RANGE MESSBEREICH ZONE DE MESURE CAMPO DI MISURA	9.6 mm
KIND OF PROTECTION WITH SCREW-IN SENSOR AND INSTALLED PLUG : SCHUTZART MIT EINGESCHRAUBTEM WEGSENSOR UND MONTIERTEM STECKER : TYPE DE PROTECTION AVEC DETECTEUR VISSE ET FICHE MONTEE : PROTEZIONE CON SENSORE FISSATO E CONTATTO A SPINA MONTATO :	IP 6K9K
LENGTH OF CABLE BETWEEN SENSOR AND ELECTRONICS KABELLAENGE ZWISCHEN SENSOR UND ELEKTRONIK LONGUEUR DU CABLE ENTRE DETECTEUR ET ELECTRONIQUE LUGHEZZA DEL CAVO TRA SENSORE E CENTRALINA ELETTRONICA	MAX. 10 m

DISTANCE SENSOR CAN ONLY BE OPERATED IN CONNECTION WITH AN
APPROPRIATE ADAPTATION CIRCUIT
WEGSENSOR KANN NUR IN VERBINDUNG MIT EINER GEEIGNETEN
ANPASSERSCHALTUNG BETRIEBEN WERDEN
LE DETECTEUR DE DISTANCE NE PEUT ETRE OPERE QU'EN
CONNEXION AVEC UN CIRCUIT D'ADAPTATION APPROPRIE
IL SENSORE DI POSIZIONE NE PUO FUNZIONARE SOLO
IN ABBINAMENTO CON UN CIRCUITO DI ADATTAMENTO APPROPRIATO

GENERAL SPECIFICATION: JED-334					
FURTHER TECHNICAL DATA:					
DOC. CODE:	SHEET: TO				
GENERAL TOLERANCES					
CLASS 1)	RANGE OF NOMINAL DIMENSIONS (± mm) ≤50	> 50 ≤180	>180 ≤400	>400	∡
FINE		0,5	1,0	1,5	2,0	
MEDIUM	X	1,0	2,0	3,0	4,0	± 3°
COARSE		2,0	3,5	5,0	6,5	
TAPPED HOLES ACC. ISO 4030 / JED-152						
1) TOLERANCE CLASS APPLIED CROSSMARKED						

DGN-NO.	REV.	DATE
119533	2 x F	2008-12-05

CADAM-DRAWING COPYRIGHT		
DATE	SIGNATURE	
DRAWN: 95-03-30	KLUECK	
CHECKED: 95-03-30	KLATT	
STANDARDIZATION: 95-03-30	PANTZER	

WABCO

DISTANCE SENSOR
WEG-SENSOR
DETECTEUR DE DISTANCE
SENSORE DI POSIZIONE

MASS	SCALE	PRODUCT IDENTIFICATION NO.	DOC. CODE	SHEET
0.2_{Kg}	1:1 (5:1)	441 100 064 0	005	1/1
SIZE A 2	T.R.I. 570	SHAPE CODE	REPLACEMENT FOR 884 839 081 0	

100mm

EXPERT CODE 7 5 9

PRODUCT TYPE

TOUTE COMMUNICATION OU REPRODUCTION DE CE DOCUMENT, TOUTE EXPLOITATION OU COMMUNICATION DE SON CONTENU SONT INTERDITES SAUF AUTORISATION ECRITE. TOUS DROITS DE PROPRIETE INDUSTRIELLE RESERVES. NOTAMENT EN MATIERE DE BREVETS ET DE MODELES.
WEITERGABE SOWIE VERVIELFAELTIGUNG DIESER UNTERLAGE, VERWERTUNG UND MITTEILUNG IHRES INHALTS NICHT GESTATTET SOWEIT NICHT AUSDRUECKLICH ZUGESTANDEN. ANDERNFALLS ERFOLGT SCHADENERSATZ. ALLE RECHTE FUER DEN FALL DER PATENTERTEILUNG ODER GEBRAUCHSMASTER-EINTRAGUNG VORBEHALTEN.
NON E PERMESSO CONSEGNARE A TERZI O RIPRODURRE QUESTO DOCUMENTO, NE UTILIZZARNE IL CONTENUTO O RENDERNE PUBBLICO IL CONTENUTO STESSO SENZA AUTORIZZAZIONE SCRITTA. TUTTI I DIRITTI DERIVANTI DA BREVETTI O MODELLI.
COPYING OF THIS DOCUMENT, GIVING OUT OF COPIES AND DISSEMINATION OF THE CONTENTS THEREOF ARE FORBIDDEN UNLESS EXPRESSLY CONCEDED. ALL RIGHTS ARE RESERVED IN THE EVENT OF THE GRANT OF PATENT OR REGISTRATION OF A UTILITY MODEL OR DESIGN. THIS DOCUMENT IS THE SUBJECT OF COPYRIGHT.

1009/012/3/04.93
805/653