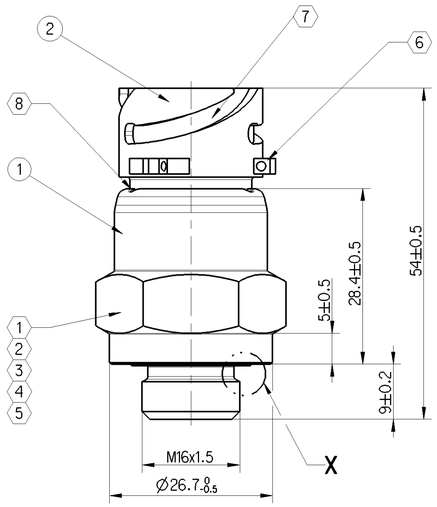

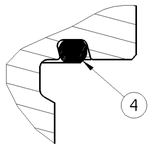

X
5:1

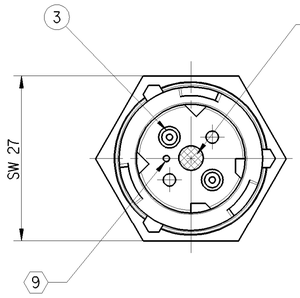

TECHNICAL DATA *TECHNISCHE DATEN*	
SET PRESSURE *EINSTELLDRUCK*	SEE TABLE *SIEHE TABELLE*
HYSTERESIS *HYSTERESE*	SEE TABLE *SIEHE TABELLE*
MAXIMUM SWITCH FREQUENCY *MAXIMALE SCHALTFREQUENZ*	30 OPEARATIONS PER MINUTE *30 ARBEITSAUF PRO MINUTE*
WORKING PRESSURE *BETRIEBSDRUCK*	≦ 12 bar
OVERPRESSURE *UEBERDRUCK*	16 bar FOR 1 MINUTE *16 bar FUER MINUTEN*
BURSTING PRESSURE *BERSTDRUCK*	>30 bar
MEDIUM *DRUCKMEDIUM*	ATMOSPHERIC COMPRESSED AIR *ATMOSPHAERISCHE DRUCKLUFT*
OPERATING TEMPERATURE *BETRIEBSTEMPERATUR*	-40°C TO +80°C *-40°C BIS +80°C*
RATED VOLTAGE *NENNSPANNUNG*	12/24 V DC
ELECTRICAL LOAD *NENNSTROM*	≧ 5 mA
ENDURANCE TEST *LEBENSDAUER*	1 000 000 CYCLES *1 000 000 ZYKLEN*
DEGREE OF PROTECTION ACC. TO ISO 20653 WITH CABLE CONNECTOR *SCHUTZART NACH. ISO 20653 MIT GEGENSTECKER*	IP5K4K, IP6K7, IP6K9K

⬡	REMARKS *ANMERKUNGEN*	
1	WABCO LOGO *WABCO-LOGO*	
2	WABCO - PART NO. *WABCO - TEILE NR.*	
3	PRODUCTION DATE *FERTIGUNGSDATUM*	
4	PRI - NUMBER *PRI - KENNZAHL*	JED-225
5	SWITCH PRESSURE *SCHALT DRUCK*	
6	SEALING EYE *PLOMBIEROESEN*	
7	CONNECTOR *STECKVERBINDER*	ISO 15170 A1-2.1-Sn/K1
8	3 x AT 120° MARK PRESSED LIKE "V" *3 x 120° MERKIERUNG GEPRESST WIE "V"*	FOR PROTECTION AGAINST ROTATION *VERDREHSCHULTZ*
9	AIR VENT *ENTLUEFTUNGSBOHRUNG*	
10	ADJUSTMENT SCREW FIXED WITH LOCKING VARNISH *EINSTELLSCHRAUBE MIT LACK GESICHERT*	RED COLOUR *ROT FARBE*

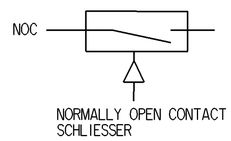

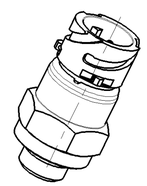

1:1

WABCO - PART NO. *WABCO - TEILE NR.*	SWITCH PRESSURE *SCHLATPUNKT*	HYSTERESE	TYPE OF SWITCH *SCHALTERTYP*
441 014 602 0	0,4 ± 0,15 bar	MAX. 0.2 bar	NOC

○	REMARKS *ANMERKUNGEN*	MATERIAL *WERKSTOFF*	SURFACE FINISH *OBERFLAECHE*
4	O-RING	HNBR 16.1 x 1.6	
3	ROUND PIN *RUNDSTECKER*	CuZn38Pb3	TIN GALVANIZED: 4-6 µm *VERZINNT:*
2	INSULATION *ISOLIERTEIL*	PA66-GF30	
1	HOUSING *GEHAEUSE*	11SMnPb30	ACCORDING TO: JED 256-5 *NACH:*

General Specification: JED-334-1
Further Technical Data: PRODUCT SPECIFICATION
Doc. Code: O35 | Sheet: 1 To X

General Tolerances JED-261

Class 1)		Range of Nominal Dimensions (± mm) ≤ 50	> 50 ≤ 180	> 180 ≤ 400	> 400	∢
Fine	X	0.5	1.0	1.5	2.0	±3°
Medium		1.0	2.0	3.0	4.0	
Coarse		2.0	3.5	5.0	6.5	

Tapped Holes acc.
1) Tolerance Class Applied Crossmarked

Copyright WABCO®

Date	Signature
Drawn 2014-03-19	Tomala
Checked 2014-04-30	Gruendker
Expert	Tomala

WABCO

PRESSURE SWITCH
DRUCKSCHALTER

Mass	Scale	Material No.	Date of first issue: 2014-04-30		
0.100 KG	2:1 5:1 1:1	441 014 601 0	Doc.Code: 053	Language: EN	Sheet: 1/1
Size: A 1	CAD System: Pro/E				

ECN-No.	Revision	Techn. Resp.	Replacement for
-	-	5090_EM	884 015 556 0

100mm

Tutte Comunicazione o riproduzione di ce documenti, tutte esploitazione ou comunicazione di son contenu sont interdites, sauf autorisation expresse. Tout manquement à cette règle constitue un abus, exposant et exposé son auteur au versement de dommages et prétentions. Tous droits réservés à l'octroi d'un brevet, d'un modèle d'utilité ou d'un dessin ou modèle.

Non è permesso consegnare o farli o riprodurre questo documento, ne utilizzarne il contenuto o renderlo comunque noto a terzi senza autorizzazione scritta. Ogni violazione costituisce un abuso e comporterà il risarcimento dei danni subiti. Tutti i diritti sono riservati in caso di rilascio di brevetto, di modello di utilità o di disegno o modello.

Weitergabe sowie Vervielfältigung dieser Unterlage, Verwertung und Mitteilung ihres Inhalts nicht gestattet, soweit nicht ausdrücklich zugestanden. Zuwiderhandlungen stellen einen Schadensersatz verpflichtenden Verstoßes dar. Alle Rechte für den Fall der Patenterteilung oder Gebrauchsmuster-Eintragung vorbehalten.

Copying of this document and giving it to others and the use or communication of the contents thereof, are forbidden without express authority. Contravention of this restriction will constitute an evident abuse and result in a liability to the payment of damages. All rights are reserved in the event of the grant of patent or registration of a utility model or design. The document is the subject copyright.

Date: 2014-04-30 | Date Review: | Format: A1 | Version: 1 | Doc.: 441014601_053 | Drw: 441014601_053