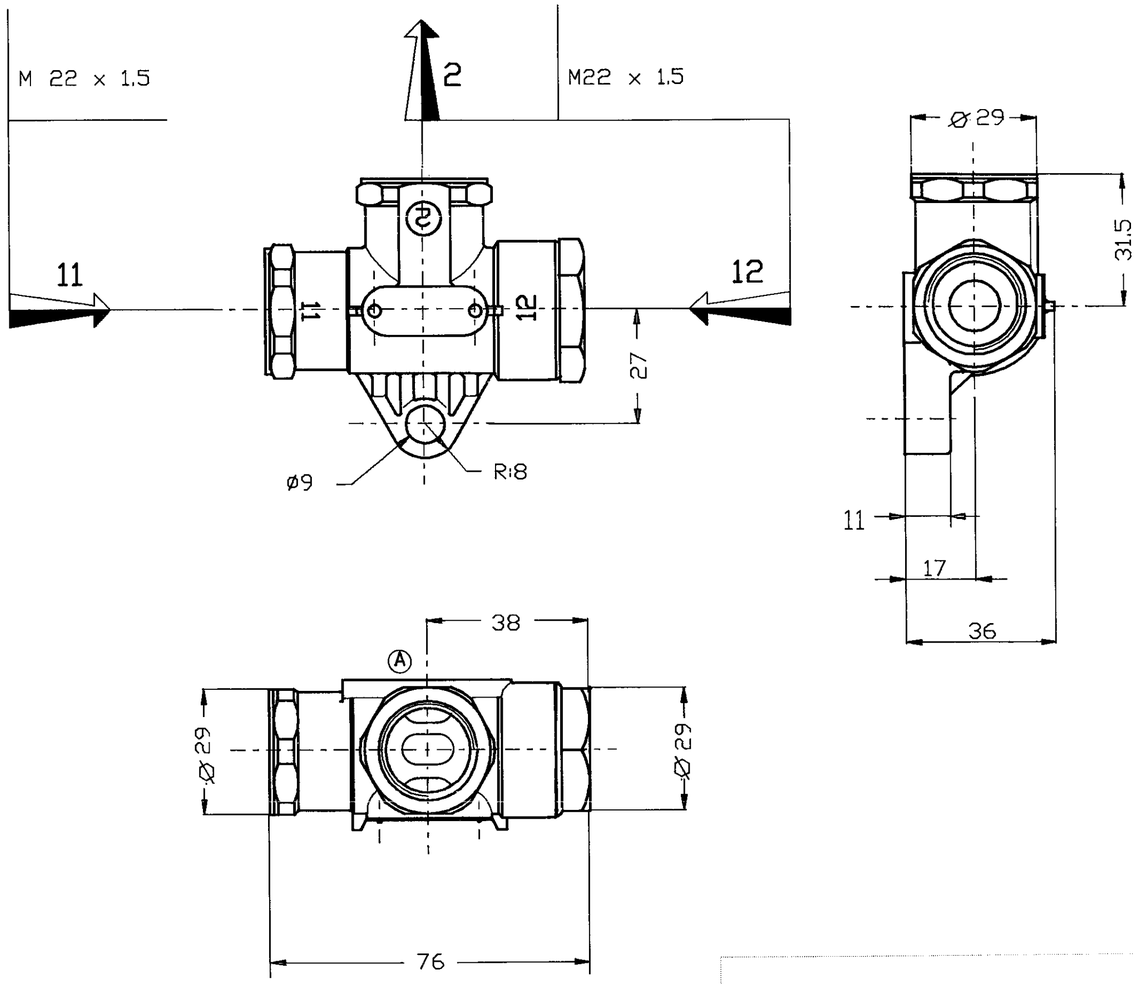

TORQUE FOR CONNECTIONS ANZUGSMOMENT FUR EINSCHRAUBSTUTZEN COUPLE DE SERRAGE DES RACCORDS COPPIA DI SERRAGGIO DEI RACCORDI	53 Nm. MAX
WORKING POSITION EINBAULAGE POSITION DE FONCTIONNEMENT POSIZIONE DI FUNZIONAMENTO	UNIMPORTANT BELIEBIG INDIFFERENTE INDIFFERENTE
CONTROL FLUID STEUERMEDIUM FLUIDE DE COMMANDE FLUIDO DI COMANDO	AIR LUFT AIR ARIA
THERMAL RANGE THERM ANWENDUNGSBEREICH TEMPERATURE D'UTILISATION TEMPERATURA DI UTILIZZAZIONE	-40°C...+80°C
AIR PRESSURE INLET DRUCKLUFT PRESSION PNEUMATIQUE D'ALIMENTATION PRESSIONE PNEUMATICO DI ALIMENTAZIONE	10 BAR MAX

MARKING OF PORTS KENNZEICHNUNG DER ANSCHLUESSE MARQUAGE DES ORIFICES MARCATURA DEGLI ORIFIZI	11	AIR INLET VORRATSLEITUNG ALIMENTATION ALIMENTAZIONE
	12	
	2	DELIVERY AUSGESTEUERTE LUFT UTILISATION UTILIZZAZIONE
SYMBOL SINNBILD SYMBOLE SIMBOLO		

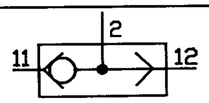

FURTHER TECHNICAL DATA SEE

IDENTIFICATION No.:

CODE FOR DOCUMENT: 605 SHEET: TO

GENERAL TOLERANCES

CLASS	RANGE OF NOMINAL DIMENSIONS (± mm) 1)	≤50	> 50 ≤180	>180 ≤400	>400	∡
I		0,5	1	1,5	2	± 3°
II	X	1	2	3	4	
III		2	3,5	5	6,5	

TAPPED HOLES ACC. ISO 4039

1) TOLERANCE CLASS APPLIED CROSSMARKED

DCN-No.	REV.	DATE
91 157	1x (A)	09-09-91

COPYRIGHT BY WABCO

DATE	SIGNATURE
DRAWN 31.03.87	DESRUES
CHECKED 31.03.87	BION
STANDARDIZATION 31.03.87	87071

WABCO

DOUBLE CHECK VALVE
ZWEIWEGE VENTIL
DOUBLE VALVE D'ARRET
DOPPIA VALVOLA D'ARRESTO

MASS	SCALE	IDENTIFICATION	CODE FOR DOCUMENT	SHEET
0.15kg	1:1	434 208 029 0	605	1/1
SIZE	T.R.I.	CODE FOR PRODUCT-GROUP	CODE FOR SHAPE	REPLACEMENT FOR
A 2	210	514		

100 mm

1G09/012/3/4.82

interdites, sauf autorisation expresse des dommages et intérêts. Tous droits réservés, notamment en matière de brevets et de modèles.
Weitergabe sowie Vervielfältigung dieser Unterlage, Verwertung und Mitteilung ihres Inhalts nicht gestattet, soweit nicht ausdrücklich zugestanden. Zuwiderhandlungen stellen einen offensichtlichen Mißbrauch dar und verpflichten zu Schadenersatz. Alle Rechte für den Fall der Patenterteilung oder Gebrauchsmuster-Eintragung vorbehalten.
de propriété industrielle
Copying of this document, and giving it to others and the use or communication of the contents thereof, are forbidden without express authority. Contravention of this restriction will constitute an evident abuse and result in a liability to the payment of damages. All rights are reserved in the event of the grant of a patent or the registration of an utility model or design.
abuso e comporterà il risarcimento dei danni subiti. E fatta riserva di tutti i diritti derivanti da brevetti o modelli.