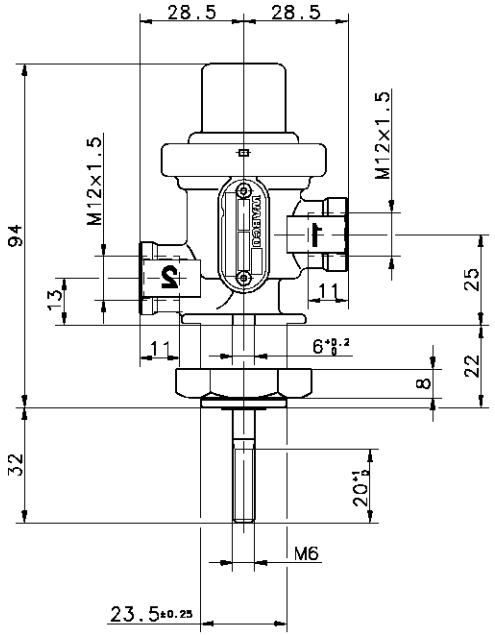

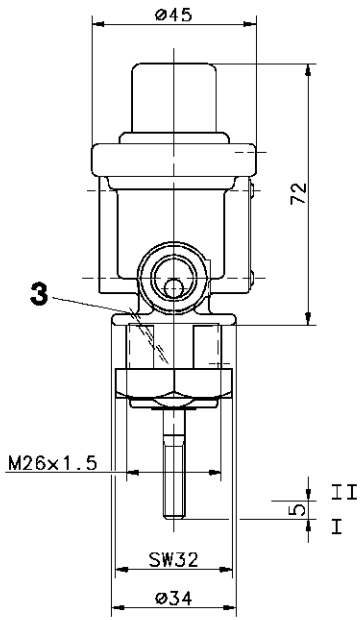

MEDIUM : AIR
MEDIUM : LUFT
FLUIDE : AIR
FLUIDO : ARIA

MAX. PERMISSIBLE WORKING PRESSURE :
MAX. ZULAESSIGER BETRIEBSDRUCK :
PRESSION D'UTILIZATION MAXI ADMISSIBLE :
PRESSIONE DI ESERCIZIO MAX. AMMISSIBILE : p_e = 10 bar

NOMINAL DIAMETER :
NENNWEITE :
DIAMETRE NOMINAL :
DIAMETRO NOMINALE : 5mm (≤19.6mm²)

THERMAL RANGE OF APPLICATION :
THERMISCHER ANWENDUNGSBEREICH :
GAMME D'APPLICATION THERMIQUE :
CAMPO DI APPLICAZZIONE THERMICA : -45°C ... +80°C

OPERATING FORCE :
BETAETIGUNGSKRAFT :
EFFORT DE COMMANDE :
FORZA DI COMMANDO : MAX. 70 N (7bar)

CHANGE - OVER AT PRESSURE DROP BELOW $4^{0}_{-0.6}$ bar
LINE "1" CLOSED, LINE "2" EXHAUSTED
UMSCHALTUNG BEI ABFALL DES DRUCKES UNTER $4^{0}_{-0.6}$ bar
LEITUNG "1" GESCHLOSSEN, LEITUNG "2" ENTLUEFTET
CHANGEMENT A UNE CHUTE DE PRESSION AU- DESSOUS DE $4^{0}_{-0.6}$bar
CONDUITTE "1" FERMEE, CONDUITE "2" ECHAPPEMENT
CAMBIAMENTO ALLA CADUTA DI PRESSIONE SOTTO DI $4^{0}_{-0.6}$ bar
CONDOTTA "1" CHIUSA, CONDOTTA "2" SCARICO

IF THE RESERVOIR PRESSURE IS HIGHER THAN 4bar OPERATING CONDITION MAY BE RESTORED BY PUSHING THE KNOB
BETRIEBSBEREITSCHAFT KANN DURCH DRUECKEN DES KNOPFES WIEDERHERGESTELLT WERDEN, WENN DER BEHAELTERDRUCK GROESSER ALS 4bar IST
SE LA PRESSION DANS LE RESERVOIR EST SUPERIEURE A 4bar L'ETAT DE SERVICE PEUT ETRE RETABLI EN POUSSANT LE BOUTON
SE LA PRESSIONE NEL SERBATOIO E SUPERIORE A 4bar LA CONDIZIONE DI FUNZIONAMENTO PUO ESSERE RIPRISTINATA PULSANDO IL BOTTONE

1 FROM RESERVOIR
VOM BEHAELTER
DU RESERVOIR
DEL SERBATOIO

2 TO HAND OPERATED BRAKE VALVE
ZUM HANDBREMSVENTIL
AU ROBINET DE FREINAGE A MAIN
AL RUBINETTO DI COMANDO A MANO

3 EXHAUST
ENTLUEFTUNG
ECHAPPEMENT
SCARICO

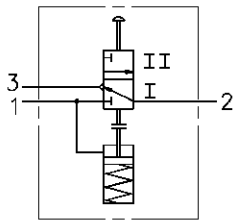

GENERAL SPECIFICATION: JED-334							
FURTHER TECHNICAL DATA:							
DOC. CODE:		SHEET: 10					
GENERAL TOLERANCES							
CLASS 1)		RANGE OF NOMINAL DIMENSIONS (± mm) ≤50	> 50 ≤180	>180 ≤400	>400	∡	
FINE		0,5	1,0	1,5	2,0	± 3°	
MEDIUM	X	1,0	2,0	3,0	4,0		
COARSE		2,0	3,5	5,0	6,5		
TAPPED HOLES ACC. ISO 4029 / JED-152					072714	A	00-11-14
1) TOLERANCE CLASS APPLIED CROSSMARKED					DCR-NO.	REV.	DATE

CADAM-DRAWING COPYRIGHT
DATE | SIGNATURE
DRAWN: 00-11-14 yages
CHECKED:
STANDARDIZATION:

WABCO

3/2 DIREKTIONAL CONTROL VALVE
3/2 WEGEVENTIL
DISTRIBUTEUR 3/2
VALVOLA 3/2

MASS	SCALE	PRODUCT IDENTIFICATION NO.	DOC. CODE	SHEET
KG	1:1	434 205 031 0	605	1/1
SIZE	I.D.I.			
A 2	140	SHAPE CODE	REPLACEMENT FOR 434 205 031 0/91-11-18	

100mm

EXPERI CODE 7 1 9

PRODUCT TYPE 0 0 X

TOUTE COMMUNICATION OU REPRODUCTION DE CE DOCUMENT, TOUTE EXPLOITATION OU COMMUNICATION DE SON CONTENU NE SONT INTERDITES SAUF AUTORISATION EXPRESSE. TOUT MANQUEMENT A CETTE REGLE CONSTITUE UN ABUS INDUSTRIELLE PRESENTES, NOTAMMENT EN MATIERE DE BREVETS ET DE MODELES.
NON E PERMESSO CONFORMARE A TERZI, O RIPRODURRE QUESTO DOCUMENTO, NE UTILIZZARNE IL CONTENUTO O RENDERLO COMUNICABILE, SALVO AUTORIZZAZIONE SCRITTA. OGNI VIOLAZIONE COSTituisce un'evidente illecito. Tutti i diritti derivanti da brevetti o modelli.
WEITERGABE SOWIE VERVIELFAELTIGUNG DIESER UNTERLAGE, VERWERTUNG UND MITTEILUNG IHRES INHALTS NICHT GESTATTET, SOWEIT NICHT AUSDRUECKLICH ZugESTANDEN. IM FALLE DER ERTEILUNG DER PATENTERTEILUNG ODER EINES GEBRAUCHSMUSTERSCHUTZES Sind VORBEHALTEN.
COPYRIGHT OF THIS DOCUMENT IS WABCO. IT MUST NOT BE REPRODUCED OR COMMUNICATED WITHOUT WRITTEN AUTHORISATION. ALL RIGHTS ARE RESERVED IN THE EVENT OF THE GRANTING OF A PATENT OR REGISTRATION OF A UTILITY MODEL OR ANY OTHER SIMILAR RIGHT.

1008/0312/2/04-93
605/1653