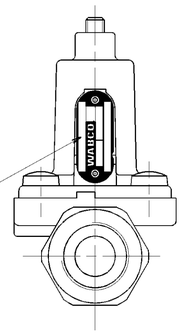

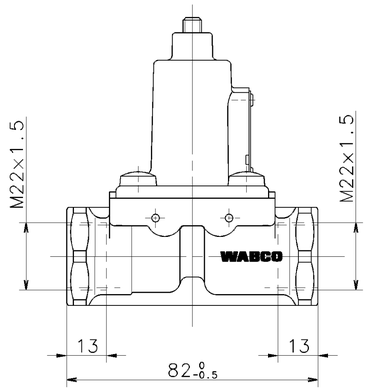

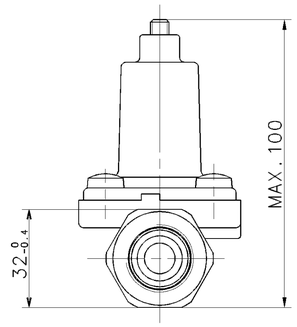

⓪
IDENTIFICATION ACCORDING TO:
KENNZEICHNUNG NACH: JED-341
IDENTFICATION SUIVANT:
INDICAZIONE SECONDO

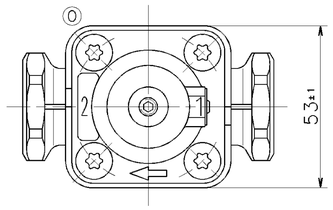

IDENTIFICATION ACCORDING TO:
KENNZEICHNUNG NACH: JED-341
IDENTFICATION SUIVANT:
INDICAZIONE SECONDO

CUSTOMERS NO.
KUNDEN-NR.
NO. CLIENT
CLIENTE

DATE OF MANUFACTURE
HERSTELLDATUM
DATE DE FABRICATION
DATA DI FABBRICAZIONE

⓪

PRI
BARCODE-WABCO
BARCODE-WABCO
CODEBARRE-WABCO
CODICE A BARRE-WABCO

WABCO IDENTIFICATION NUMBER
WABCO IDENTIFIKATIONS NUMMER
WABCO NUMERO D'IDENTIFICATION
WABCO NUMERO D'IDENTIFICAZIONE

WORKING PRESSURE:
BETRIEBSDRUCK:
PRESSION DE SERVICE: MAX. p_e = 13 bar
PRESSIONE D'ESERCIZIO:

THERMAL RANGE OF APPLICATION:
THERMISCHER ANWENDUNGSBEREICH: -40°C...+80°C
GAMME D'APPLICATION THERMIQUE:
CAMPO DI APPLICAZIONE TERMICA:

MEDIUM: AIR
MEDIUM: LUFT
FLUIDE: AIR
FLUIDO: ARIA

NOMINAL DIAMETER:
NENNWEITE: Ø8mm = 50mm²
DIAMETRE NOMINAL:
DIAMETRO NOMINALE:

LOAD: SEE PRODUCT SPECIFICATION
**) BELASTUNG: SIEHE PRODUKTSPEZIFIKATION
CHARGE: VOIR PRODUCT SPECIFICATION
CARICO: VEDERE SPECIFICADI PRODOTTO

TORQUE FOR CONNECTIONS:
ANZUGSMOMENT FUER EINSCHRAUBSTUTZEN:
COUPLE DE SERRAGE DES RACCORDS: M22×1.5: $M_{max.}$ = 53 Nm
COPPIA DI SERRAGGIO DEI RACCORDI:

CHARGING PRESSURE: SEE TABLE
*) UEBERSTROEMDRUCK: SIEHE TABELLE
PRESSION DE BARRAGE: VOIR TABLEAU
PRESSIONE DI PRESA: VEDERE TABELLA

CLOSING PRESSURE: 85% OF CHARGING PRESSURE
***) SCHLIESSDRUCK: 85% DES UEBERSTROEMDRUCKES
PRESSION DE FERMETURE: 85% DE PRESSION DE BARRAGE
PRESSIONE DI CHIUSURA: 85% DI PRESSIONE DI PRESA

1 SUPPLY
ENERGIEZUFLUSS
ALIMENTATION
ALIMENTAZIONE

2 DELIVERY
ENERGIEABFLUSS
UTILISATION
MANDATA

WITH LIMITED RETURN FLOW
MIT BEGRENZTER RUECKSTROEMUNG
AVEC RETOUR LIMITE
CON RITORNO LIMITATO

434 100 251 0				0.8-0.3
434 100 249 0				10.0-0.3 **)
434 100 246 0				7.3-0.3
434 100 245 0				3.8-0.3
434 100 244 0				7.5-0.3
434 100 243 0				2.8-0.3
434 100 236 0				1.1-0.3
434 100 235 0				4.2-0.3
434 100 234 0				8.0+0.3 0
434 100 233 0				7.0-0.3
434 100 232 0				8.5-0.3
434 100 228 0				6.4-0.3
434 100 227 0				5.5-0.3
434 100 226 0				5.2+0.3 0
434 100 225 0				6.8-0.3
434 100 224 0				1.7-0.3
434 100 223 0				4.0-0.3
434 100 222 0				6.2-0.3
434 100 221 0				5.0-0.3
434 100 220 0				4.5-0.3
DEVICE NUMBER GERAETE-NUMMER NUMERO D' APPAREIL NUMERO CODICE DELL APPARECCHIO WABCO	CUSTOMERS NO. KUNDEN-NR. NO. CLIENT CLIENTE	ZGS Ⓟ	CAD Ⓟ	CHARGING PRESSURE: UEBERSTROEMDRUCK: PRESSION DE BARRAGE: PRESSIONE DI PRESA: p_e = (bar) (p_2 = 0bar)

TOUTE COMMUNICATION OU REPRODUCTION DE CE DOCUMENT, TOUTE EXPLOITATION OU COMMUNICATION DE SON CONTENU OU DE SES PARTIES SONT INTERDITES, SAUF AUTORISATION ÉCRITE. TOUS DROITS DE PROPRIÉTÉ INTELLECTUELLE, NOTAMMENT DE BREVET, DE DESSIN OU DE MARQUE, RÉSERVÉS.
NON È PERMESSO CONSEGNARE A TERZI O RIPRODURRE QUESTO DOCUMENTO, NE UTILIZZARE IL CONTENUTO O RENDERE ESEGUIBILI ALTRI SU QUESTO DOCUMENTO SENZA ESPRESSA AUTORIZZAZIONE SCRITTA. TUTTI I DIRITTI, INCLUSI QUELLI DERIVANTI DA BREVETTO O DA MARCHIO DI FABBRICA, SONO RISERVATI.
NEUTEGEBEN SOWIE VERVIELFÄLTIGUNG DIESER UNTERLAGE, VERWERTUNG UND MITTEILUNG IHRES INHALTS NICHT GESTATTET, SOWEIT NICHT AUSDRÜCKLICH ZugesTANDEN. ALLE RECHTE, DIE PATENTSCHUTZ-, GEBRAUCHSMUSTER- ODER MARKENRECHTE BEGRÜNDEN, VORBEHALTEN.
NON È PERMESSO CONSEGNARE A TERZI O RIPRODURRE QUESTO DOCUMENTO, NE UTILIZZARE IL CONTENUTO O RENDERE ESEGUIBILI ALTRI SU QUESTO DOCUMENTO SENZA ESPRESSA AUTORIZZAZIONE SCRITTA. TUTTI I DIRITTI, INCLUSI QUELLI DERIVANTI DA BREVETTO O DA MARCHIO DI FABBRICA, SONO RISERVATI.
COPYING OF THIS DOCUMENT AND GIVING IT TO OTHERS AND THE USE OR COMMUNICATION OF THE CONTENTS THEREOF, ARE FORBIDDEN WITHOUT EXPRESS AUTHORITY. ALL RIGHTS ARISING OUT OF PATENT, DESIGN OR TRADE MARK GRANT OF PATENT OR REGISTRATION OF A UTILITY MODEL OR DESIGN, THIS DOCUMENT IS THE SUBJECT OF COPYRIGHT.

GENERAL SPECIFICATION:	JED-334
FURTHER TECHNICAL DATA:	
DOC. CODE:	SHEET: TO

GENERAL TOLERANCES

CLASS 1)		RANGE OF NOMINAL DIMENSIONS (± mm) ≤50	>50 ≤180	>180 ≤400	>400	
FINE		0,5	1,0	1,5	2,0	
MEDIUM	X	1,0	2,0	3,0	4,0	± 3°
COARSE		2,0	3,5	5,0	6,5	

TAPPED HOLES ACC. ISO 4039 / JED-152

1) TOLERANCE CLASS APPLIED CROSSMARKED

DCN-NO.	REV.	DATE
082491	2×P	02-04-24
077898	3×O	01-11-09
064498	1×N	98-10-19

100mm

CADAM-DRAWING COPYRIGHT

DATE	SIGNATURE
DRAWN: 90-03-28	SEEW.
CHECKED: 90-03-28	DEIKE
STANDARDIZATION: 90-03-28	PANT.

WABCO

CHARGING VALVE
UEBERSTROEMVENTIL
VALVE DE BARRAGE
VALVOLA DI PRESA D'ARIA

MASS	SCALE	PRODUCT IDENTIFICATION NO.	DOC. CODE	SHEET
0.450 KG	1:1	434 100 299 0	653	1/1
SIZE A 1	I.N.I. 140	SHAPE CODE	REPLACEMENT FOR	

EXPERT CODE 7 3 4

PRODUCT TYPE 0 0 X

1009/016/31/04.93

653/653