EXTERNAL SURFACE AEUSSERE OBERFLAECHE SURFACE EXTERIEURE SUPERFICIE ESTERNA	
I	JED-259
II	JED-256
III	JED-471 SCHWARZ/BLACK
IV	JED-352
V	JED-260
VI	JED-534-1

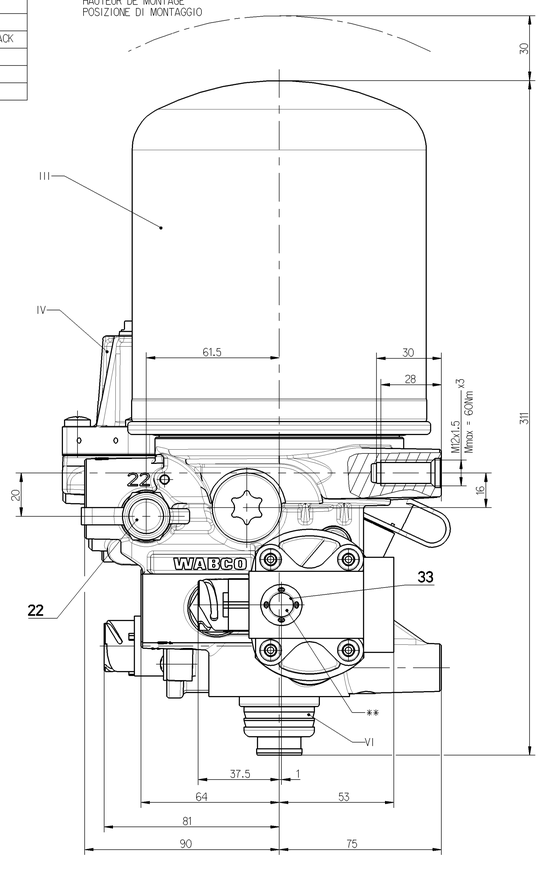

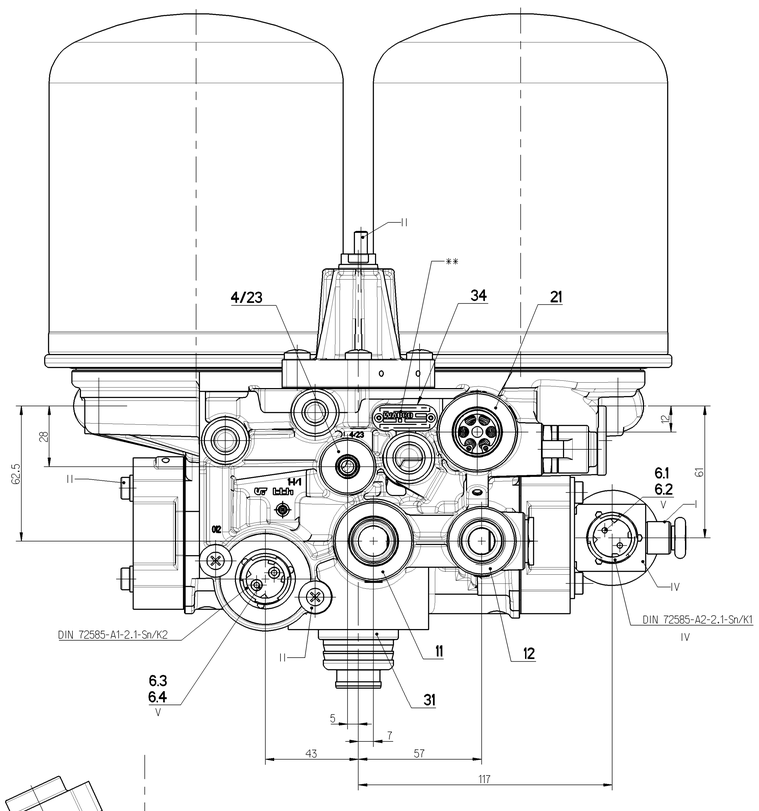

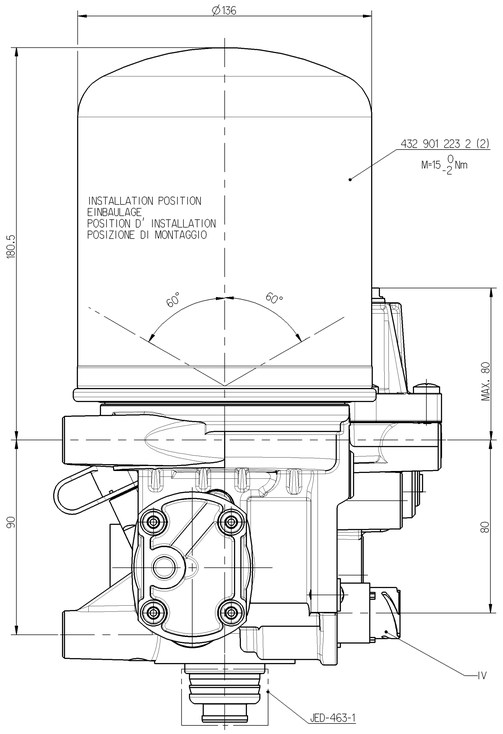

6.1 6.2	SOLENOID VENTILMANGENT L'AIMANT SOLENOIDE	NOMINAL CURRENT: NENNSTORM: COURANT NOMINAL: CORRENTE NOMINALE:	In=0.6A
6.3 6.4	HEATING HEIZUNG CHAUFFAGE RISCALDAMENTO	HEATING CUT-IN TEMPERATURE: HEIZUNG EINSCHALT-TEMPERATUR CHAUFFAGE TEMPERATURE DE FERMETURE: RISCALDAMENTO TEMPERATURA DI CHIUSURA:	7 ±6°C
		HEATING CUT-OFF TEMPERATURE: HEIZUNG AUSSCHALT-TEMPERATUR: CHAUFFAGE TEMPERATURE DE MISE: RISCALDEMENTO TEMPERATURA DI APERTURA:	29.5 ±3°C
		POWER WITHOUT CURRENT: LEISTUNG STROMLOS: PUISSANCE SANS COURANT: POTENZA SENZA CORRENTE:	100 W
		POWER WITH 24V DC: LEISTUNG BEI 24V DC: PUISSANCE AVEC 24V DC: POTENZA CON 24V DC:	95 +0/-5W
		BATTERY VOLTAGE: BATTERIESPANNUNG: TENSION DE BATTERIE: TENSIONE DI BATTERIA:	24 +4.8/-2.4 V DC

Cleanliness requirements / Restschmutzanforderungen

Cleanliness requirements and test cleaning method referring to DBL 6515 and 6516
Restschmutzvorgaben und Restschmutzreinigungsverfahren nach DBL 6515 und 6516

Size Range/ Partikelgrößenklasse	Size of particle/ Partikelgröße [Pm]	Contamination Category/ Kontaminations-Schlüssel	quantity per 1.000cm²/ Partikelanzahl je 1.000cm² maximal
F	100 ≤ x < 150	8	250
G	150 ≤ x < 200	6	64
H	200 ≤ x < 400	5	32
I	400 ≤ x < 600	4	16
J	600 ≤ x < 1000	3	8
K	1000 ≤ x	00	0

THERMAL RANGE OF CONTINUOUS APPLICATION:
THERMISCHER DAUERANWENDUNGSBERREICH:
PLAGE DE TEMPERATURE EN UTILISATION CONTINUE:
COMPO DI APPICAZIONE CONTINUA: -40°C... +65°C

RESISTANCE TO HEAT:
WAERMEBESTAENDIGKEIT:
RESISTANCE A LA CHALEUR:
RESISTANZA AL CALORE: +80°C MAX.

MEDIUM: COMPRESSED AIR
MEDIUM: DRUCKLUFT
FLUIDE: AIR COMPRIME
FLUIDO: ARIA COMPRESSA

WORKING PRESSURE:
BETRIEBSDRUCK:
PRESSION DE SERVICE:
PRESSIONE D' ESERCIZIO: Pe MAX. = 13 bar

MAX. PERMISSIBLE FREQUENC
MAX. ZULAESSIGE FREQUENZ
MAX. ADMISSIBLE FREQUENZE
MAX. AMMISIBLE FREQUENZA 50 Hz

MAX. PERMISSIBLE ACCERELATION
MAX. ZULAESSIGE BESCHLINIGUNG
ACCELERATION MAX. ADMISSIBLE
ACCELERAZIONE MAX. AMMESA ± 10 g

SERVICE CONDITION : CONTINUOS SERVICE
BETRIEBSART : DAUERBETRIEB
CONDITION DU SERVICE : SERVICE CONTINU
CONDIZIONE DI SERVIZIO : SERVIZIO CONTINUO

SAFETY VALVE
SICHERHEITSVENTIL
SOUPAPE DE SECURITE
VALVOLA DI SICUREZZA

OPENING PRESSURE
OEFFNUNGSDRUCK
PRESSION D' OUVERTURE
PRESSIONE DI APERTURA $14.5^{+2.5}_{0}$ bar
(Vn max.=1200 dm^3/min)

CUT-OUT PRESSURE
ABSCHALTDRUCK
PRESSION DE COUPURE
PRESSIONE DI DISINSERIMENTO Pe= 12±0.3 bar

OPERATING RANGE
ARBEITSBEREICH
GAMME DE FONCTIONNEMENT
GAMMA DI FUNZIONAMENTO dP= 1.5±0.25 bar

PORT ANSCHLUSS ORIFICE ORIFIZIO	FUNCTION FUNCTION FONCTION FUNZIONE		THREAD GEWINDE FILETAGE FILETTAURA	TORQUE ANZUGSMOMENT COUPLE DE SERRAGE COPPIA DI SERRAGGIO
11	EXTERNAL FILLING (ALTERNATIVE: COMPRESSOR) FREMOBEFUELLUNG (AUSWEICHE: KOMPRESSOR) ALIMENTATION DE L'EXTERIEUR (REMPLACEMENT: COMPRESSEUR) ALIMENTAZIONE SEPERATA (SOSTITUZIONE: COMPRESSORE)		M22x1.5 JED-388	MAX 60 Nm
12	FROM THE COMPRESSOR (ALTERNATIVE: EXTERNAL FILLING) VOM KOMPRESSOR (AUSWEICHE: FREMOBEFUELLUNG) PROVENANT DU COMPRESSEUR (REMPLACEMENT: ALIMENTATION DE L'EXTERIEUR) PROVENIENTE DEL COMPRESSORE(SOSTITUZIONE: ALIMENTAZIONE SEPERATA)		M22x1.5 JED-152	MAX 60 Nm
21	TO PROTECTION VALVE ZUM SCHUTZVENTIL AU VALVE DE PROTECTION A VALVOA DI PROTEZIONE		M22x1.5 JED-388	MAX 60 Nm
22	TYRE INFLATION DEVICE REIFENFUELLANSCHLUSS PRISE POUR GONFLAGE PNEU PRESA PER GONFIAGGIO PNEUM		M16x1.5	
4/23	CONTROL PORT STEUERANSCHLUSS ORIFICE DE COMMANDE ORIFIZIO DI COMANDO	*	M10x1 JED-388	MAX 20 Nm
31/32 33/34	EXHAUST FOR COMPRESSED AIR ENTLUEFTUNG FUER DRUCKLUFT ECHAPPEMENT POUR AIR COMPRIME SCARICO PER ARIA COMPRESSA	**		

* DELIVERY VOLUME max 80 cm^3
AUSGESTEUERTES VOLUMEN
VOLUME DELIVRE
VOLUME EROGATO

** FREE FROM PAINT
FARBFREI
EXEMPTE DE PEINTURE
NON VERNICIARE

SWITCHING ELECTRONIC
SCHALTELEKTRONIK
ELECTRONIQUE DE COMMANDE
ELETTRONICA DI COMMANDO

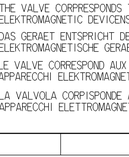

82s<T<158s
$-2s<=(t_1-t_2)<=2s$

THE VALVE CORRESPONDS TO THE REGULATIOS FOR ELEKTROMAGNETIC DEVICENS ACCORDING TO VDE 0580 :
DAS GERAET ENTSPRICHT DEN BESTIMMUNGEN FUER ELEKTROMAGNETISCHE GERAETE NACH VDE 0580 :
LE VALVE CORRESPOND AUX CONDITIONS POUR DES APPARECCHI ELEKTROMAGNETICHI SECONDO VDE 0580 :
LA VALVOLA CORPISPONDE ALLE CONDIZIONI PER APPARECCHI ELETTROMAGNETICHI SECONDO VDE 0580 :

TYPE OF PROTECTION ACCORD TO DIN 40050 SHHE 9 :
SCHULTZART NACH DIN 40050 BLATT 9 :
MODE DE PROTECTION SUIVANT DIN 40050 FEUILLE 9 :
TIPO DI PROTEZIONE SECONDO DIN 40050 FOGLIO9 :

IP 66 A

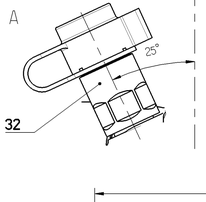

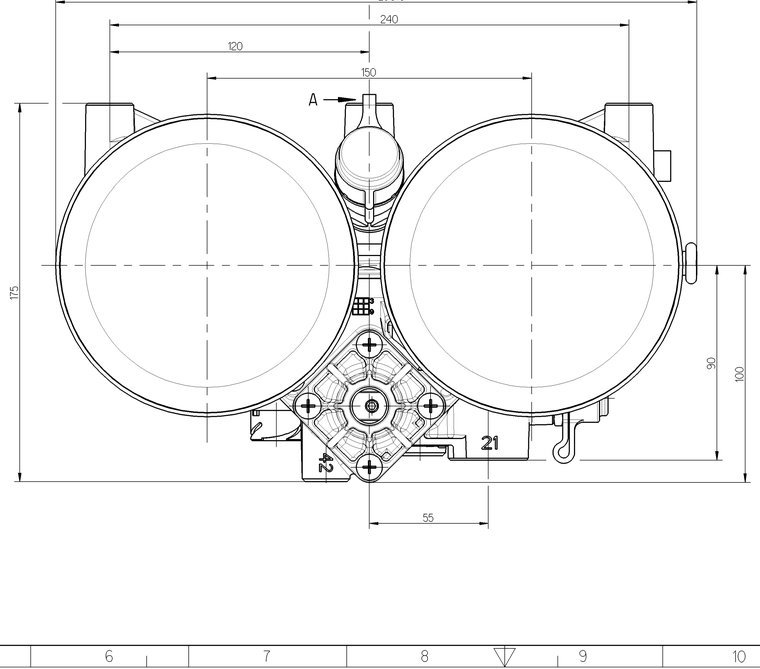

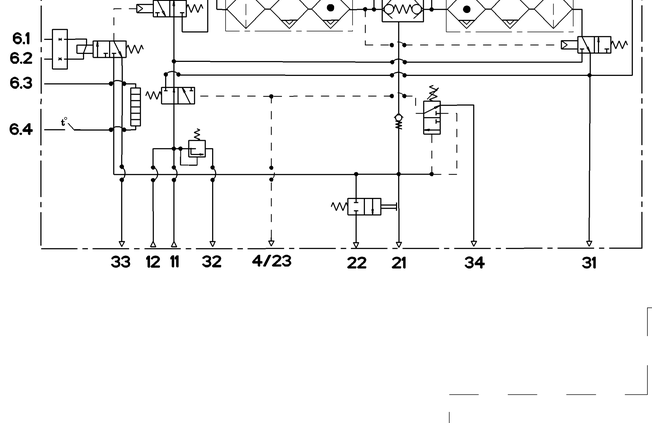

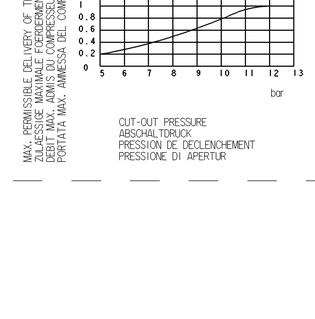

General Specification: JED-334-0															
Further Technical Data: Product Specification															
Doc. Code: 035					Sheet: 1 To 3										
General Tolerances JED-261															
		Range of Nominal Dimensions (in mm)													
Class 1)		≤ 50	> 50 ≤ 180	> 180 ≤ 400	> 400										
Fine		0.5	1.0	1.5	2.0										
Medium	X	1.0	2.0	3.0	4.0	±3°									
Coarse		2.0	3.5	5.0	6.5										
Tapped Holes acc.:															
1) Tolerance Class Applied Crossmarked															

Copyright WABCO®

Date	Signature
Drawn 2011-10-27	Kurzynski
Checked 2011-10-27	Czopiewski
Expert Fiedziuk	

Mass 8.50 kg	Scale 1:1	Material No. 432 433 062 0	Date of first issue 2011-10-27
Size A 0	CAD System Pro/E		Doc.Code 005 / Language ML / Sheet 1/1
		ECN No. - / Revision - / Techn. Resp. 5053	Replacement for

WABCO

TWIN-CHAMBER AIR DRYER
2-KAMMER LUFTTROCKNER
DESSICCATEUR À DEUX CHAMBRES
ESSICATORE A DUE CAMERE

100mm

Diese Unterlagen verbleiben in unserem Besitz. Sie dürfen weder vervielfältigt noch Dritten zugänglich gemacht werden, außer wenn wir dies schriftlich erlauben. Zuwiderhandlungen verpflichten zu Schadenersatz. Alle Rechte für den Fall der Patenterteilung oder Gebrauchsmustereintragung vorbehalten.

These documents remain our property. They may not be reproduced or be made available to third parties without our written consent. Violations will entail liability for damages. All rights reserved in the event of the grant of a patent or the registration of a utility model.

Ces documents demeurent notre propriété. Ils ne doivent ni être reproduits ni être mis à la disposition de tiers sans notre accord écrit. Tout manquement à ces règles oblige à dédommagement. Tous droits réservés en cas de délivrance d'un brevet ou d'enregistrement d'un modèle d'utilité.

Questi documenti restano di nostra proprietà. Non possono essere riprodotti o messi a disposizione di terzi senza nostra autorizzazione scritta. Le violazioni comportano il risarcimento dei danni. Tutti i diritti sono riservati in caso di rilascio di un brevetto o di registrazione di un modello di utilità.